ԲՈՎԱՆԴԱԿՈՒԹՅՈՒՆ

Հ/Հ	ԱՆՎԱՆՈՒՄԸ	ԹԵՐԹ
1	ԲԱՑԱՏՐԱԿԱՆ ՄԱՍ	01/20
2	ՀԻՄՔԵՐԻ ՀԱՏԱԿԱԳԻԾ	02/20
3	Ե/Բ ԿԱՐԿԱՍԻ ՄԱԿՆԻՇԱՎՈՐՈՒՄ, ՀԻՄՔԵՐԻ ԿՏՐՎԱԾՔՆԵՐ, ԱՄՐԱՆՆԵՐԻ ՄԱՍՆԱԳԻՐ	3/20
4	ԾԱԾԿԻ ՍԱԼԵՐ, ՄԱՍՆԳԱԻՐ, ԿՏՐՎԱԾՔ	4/20
5	ՇՐՋԱՆԱԿ A ԱՌԱՆՑՔՈՎ, ՀԵԾԱՆՆԵՐԻ ԱՄՐԱՆԱՎՈՐՈՒՄ	5/20
6	ՇՐՋԱՆԱԿ A ԱՌԱՆՑՔՈՎ ՄԵՏԱՂԱԿԱՆ ՏԱՐՐԵԻ ՄԱՍՆԱԳԻՐ	6/20
7	ՇՐՋԱՆԱԿ B ԱՌԱՆՑՔՈՎ, ՀԵԾԱՆՆԵՐԻ ԱՄՐԱՆԱՎՈՐՈՒՄ	7/20
8	ՇՐՋԱՆԱԿ B ԱՌԱՆՑՔՈՎ ՄԵՏԱՂԱԿԱՆ ՏԱՐՐԵԻ ՄԱՍՆԱԳԻՐ	8/20
9	ՇՐՋԱՆԱԿՆԵՐ B' և 1 ԱՌԱՆՑՔԵՆՐՈՎ, ՀԵԾԱՆՆԵՐ	9/20
10	ՇՐՋԱՆԱԿՆԵՐ B' և 1 ԱՌԱՆՑՔԵՆՐՈՎ ՏԱՐՐԵՐԻ ՄԱՍՆԱԳԻՐ	10/20
11	ՇՐՋԱՆԱԿՆԵՐ2.3.4.5 ԱՌԱՆՑՔԵՆՐՈՎ ՀԵԾԱՆՆԵՐ	11/20
12	ՇՐՋԱՆԱԿՆԵՐ2.3.4.5 ԱՌԱՆՑՔԵՆՐՈՎ ՏԱՐՐԵՐԻ ՄԱՍՆԱԳԻՐ	12/20
13	ԲԱՐԱՎՈՐՆԵՐ P-1 ԵՎ P-2	13/20
14	ՏԱՆԻՔԱԾԱԾԿԻ ՀԱՏԱԿԱԳԻԾ	14/20
15	ՏԱՆԻՔ- ՓԱՅՏԵ ԿԱՐԿԱՍ	15/20
16	ՏԱՆԻՔ-ԾՊԵՂՆԱՈՏՔԵՐ	16/20
17	ՏԱՆԻՔ-ԿԱՎԱՐԱՄԱԾ	17/20
18	ՏԱՆԻՔ-ԿՏՐՎԱԾՔՆԵՐ, ՀԱՆԳՈՒՅՑՆԵՐ	18/20
19	ՏԱՆԻՔ-ՀԱՆԳՈՒՅՑՆԵՐ	19/20
20	ՏԱՆԻՔ- ՆՅՈՒԹԵՐԻ Ր ՏԱՐՐԵՐԻ ՄԱՍՆԱԳԻՐ	20/20

Շենքը նախագծվել է StructureCAD ծրագրով որպես տարածական միավոր, հաշվի առնելով գոյություն ունեցող կրող կոնտրուկցիաների կոշտությունները և կատարվել է դինամիկ հաշվարկ համաձայն ՀՀՇՆ 20.04

Հիմքերում ընդունվել են կոշտ միացումներ Z առանցքով դեֆորմացիաների թույլատվությամբ:

Ելակետային տվյալներ.

1. Գրունտի կարգը ըստ ՀՀՇՆ 20.04-3
2. Սեյսմիկ գոտին ըստ ՀՀՇՆ 20.04- 2
3. Գրունտի պայմանի գործակիցը -1
4. Շենքի տատման ձև ընտրված է 3-ը
5. Գրունտի ներքին շփան անկյունը - 28
6. Դեֆորմացիայի մոդուլը - 250 կգու/սմ3
7. Պաստելի գործակից- 3 կգ/սմ3
8. Քամու ճնշումը հարավային -35 կգ/մ2
9. Ձյան բեռվածքը - 50 կգ/մ2
10. Կլիմանայական պայմանը -"Չ" չոր

ԲԱՑԱՏՐԱԳԻՐ

Ավտոկայանատեղիի տարածքում գրասենյակային մասնաշենքի նախագիծը մշակվել է Եղվարդի համայանքապետարանի պատվերով:

Որպես նախագծի ելակետային տվյալներ ընդունվել են Պատվիրատու կողմից տրված տեխնիկական առաջադրանքը և ճարտարապետահատակագծային առաջադրանքը:

Նախագիծը մշակվել է համաձայն ՀՀ-ում գործող նորմատիվատեխնիկական պահանջների:

Ավտոկայանատեղին 19.9x5.4 մետր հատակագծային առանցքային չափերով կառույց է: Երկայանական ուղղությամբ 6առանցքներով 3200-4250 մմ առանցքային չափերով և 1 լայնական առանցքներով 5400մմ առանցքային չափերով:

Շենքի կոնստրուկտիվ սխեման

Հիմքեր

Հիմքը նախատեսված է ժապավենային ՝ պարագծով մեկ կրող ե/բ հեծանով 800մմ լայնությամբ և 500 մմ բարձրությամբ՝ տեղադրված համահարթեցման հիշից 1,2 մետր խորության վրա: Հեծանի շարունակությունը մինչև 0,000 նիշ/համահարթեցման նիշից 300 մմ բարձր/ նախատեսված է խամքարեբետոն $\frac{60}{40}$ հարաբերությամբ (Բուտա ֆրակցիան 40-200մմ 5 նիստ և ավել): Հիմքի հեծանի բետոնը նախատեսված է ծանր M200 մակնիշի: Հիմքերը ամբողջությամբ անհրաժեշտ է հիդրոմեկուսացնել երկշերտ տաք բիտումի մածիկով՝ յուքանչյուր շերտի հաստությունը ոչ պակաս 3 մմ: Համաձայն տեխնիկական առաջադրանքի Հողատարածքը ընտրված է պայմանական և գրունտը 3-րդ կարգի է, ուստի գրունտի պայմանների փոփոխության դեպքում անհրաժեշտ է հիմքը տեղակապել նոր պայմաններին:

Ուղղահայաց տարրեր

Որպես ուղղահայաց կրող տարրեր նախատեսված են ե/բ սյուները 400x400մմ կտրվածքով, որոնք սկսվում են հիմքի ներքևի ամրանից 100 մմ բարձրությունից և սահմանափակվում քիվի վերին նիշով:

Ծածկ

Որպես կառույցի ծածկ նախատեսված են հավաքովի ե/բ կլոր անցքավոր ծածկի սալերը՝ 1000մմ, 1200 մմ 1500 մմ լայնություններով, որոնք հենվում են ե/բ հեծանների վրա 130 մմ հենասեղանով: Որպես կրող հեծաններ նախատեսված են L և T - աձև հատույթով ե/բ միաձույլ կոնստրուկցիաններ 600 մմ բարձրությամբ, իսկ որպես կապող հեծաններ ե/բ միաձույլ կոնստրուկցիաններ՝ 400x600մմ ուղղանկյուն կտրվածքով:

Ծածկի հորիզոնական հարթության մեջ կոշտությունը ապահովվելու համար համար միջսալային հեռավորությունը իրականացվում է ե/բ հակասեյսմիկ գոտիներով:

Դիմային և կողային թեք բարաբետրների վրա նախատեսված են միաձույլ ե/բ հակասեսմիկ գոտիներ 200 մմ բարձրությամբ:

Պատեր

Կառույցի արտաքին պատերը նախատեսված են տուֆ քարից Արթիկ տիպի կանոնավոր շարով ամրանավորված մետաղական ցանցով, պատերում նախտեսված են հակասեյսմիկ գոտիներ 300 մմ բարձրությամբ:Բ Պատերի ամարանային ցանցերը պետք է խարսխաված լինեն ե/բ կրող կոնտրուկցիանների հետ:

Հատակները նախատեսված են բետոնից՝ վերջանական հարթեցման շերտով:

Ե/բ կոնտրուկցիաններով որպես երկայնական ամրաններ նախատեսված են A500C դասի ամրանները, իսկ լայնական A240 դասի: Բոլոր ամարանները եռակցել Э50A էլեկտրոդներով, իսկ ամրանների երկարացումը իրականացնել համապատասխան հանույցի թերթի՝ Հատոր 1-ում: Բացի հիմքերից մյուս բոլոր կոնտրուկցիաններում բետոնները նախատեսված են թեթև:

Տանիքը

Կառույցի տանիքը միաթեք է առանց կոտրվածքների: Տանիքը ունի ելուստներ ամբողջ պարագծով:

Որպես տանիքի կրող կոնտրուկցիա ընտրված է փայտը:

Նախագծով նախատեսված բոլոր նյութերը պետք լինեն նոր, համապատասխանեն ՀՀ-ում գործող ստանդարտներին կամ լինեն ավելի առաջադեմ ստանդարտներին համապատասխանող: Կապալառուն նյութերի սերտիֆիկատները և լաբորատոր փորձարկումները պետք է տրամադրի Պատվիրատուին:

Բետոնի որակի համապատասխանությունը նախագծին անհրաժեշտ է իրականացնել սերտիֆիկացված լաբորատորիայում՝ բետոնի փորձանմուշների ուղիղ սեղման եղանակով:

Ամրանների տեղադրումից հետո կատարել թաքնված աշխատանքների ակտերի կազմում, նոր միայն սկսել բետոնային աշխատանքները:

ԵՂՎԱՐԴԻ ՀԱՄԱՅՆՔԱՊԵՏԱՐԱՆ Հասցե: ՀՀ, ք Եղվարդ, Երևանյան 1| Phone: +374 (224) 2-20-24			
Եղվարդի համայնքապետարանի նոր ավտոկայանատեղիի կառուցում			
ԿՈՆՍՏՐՈՒԿՏՈՐԱԿԱՆ ՄԱՍ Բացատրագիր և Բովանդակություն		Format A3(297x420)	Date: 10.11.2021
		Նախագծեց: Ա.Ք.	Համաստեց: Ա Ս
BIM Engineering Building Infrastructure Management	**ԲԻՄ ԻՆԺԵՆԵՐԻՆԳ ՍՊԸ** Երևան Ավան-Առինջ, Միկրոշրջան-1| Հեռ. +374 (98) 948 888	E-mail.info@bime.am	ԾԸ էջ: 01/20	

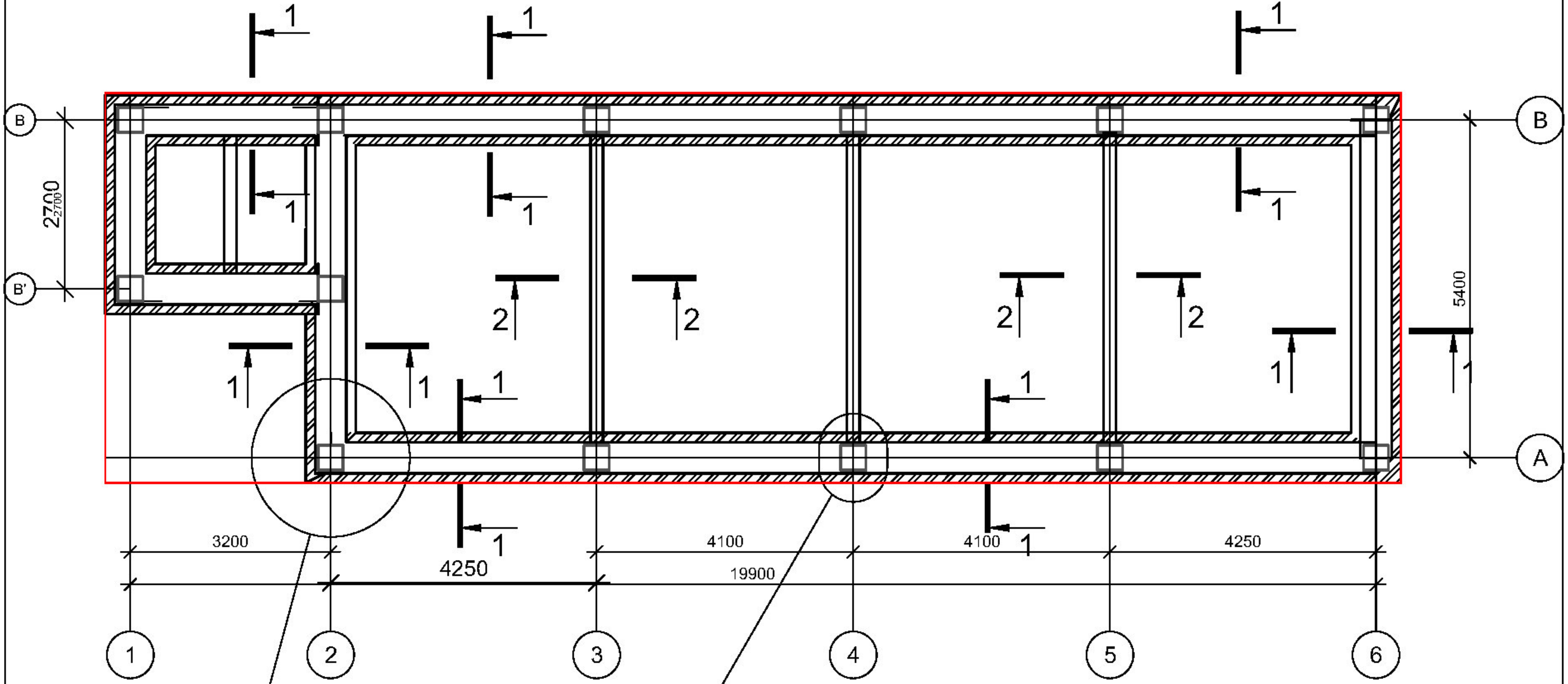

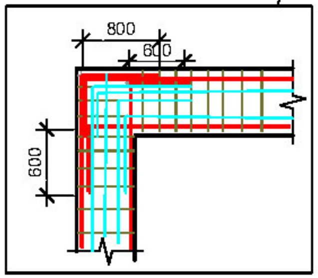

Հիմքերի հատման ամրանային հանգույց

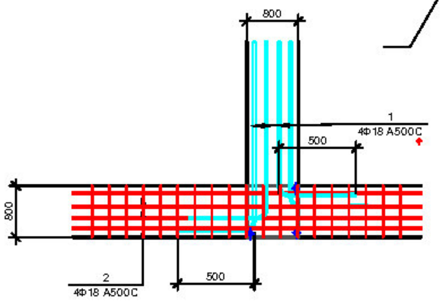

ԵՂՎԱՐԴԻ ՀԱՄԱՅՆՔԱՊԵՏԱՐԱՆ
Հասցե: ՀՀ, ք. Եղվարդ, Երևանյան 1| Phone: +374 (224) 2-20-24

Եղվարդի համայնքապետարանի նոր ավտոկայանատեղիի կառուցում

ԿՈՆՍՏՐՈՒԿՏՈՐԱԿԱՆ ՄԱՍ
ՀԻՄՔԵՐԻ ՀԱՏԱԿԱԳԻԾ

Format A3(297x420)	Date: 10.11.2021
Նախագծեց: Ա.Գ.	Հաստատեց: Ա Ս

BIM Engineering
Building Infrastructure Management
ԲԻՄ ԻՆԺԵՆԵՐԻՆԳ ՍՊԸ
Երևան Ավան-Առինջ, Միկրոշրջան-1| Հեռ. +374 (98) 948 666 | E-mail.info@bime.am

ԾԸ

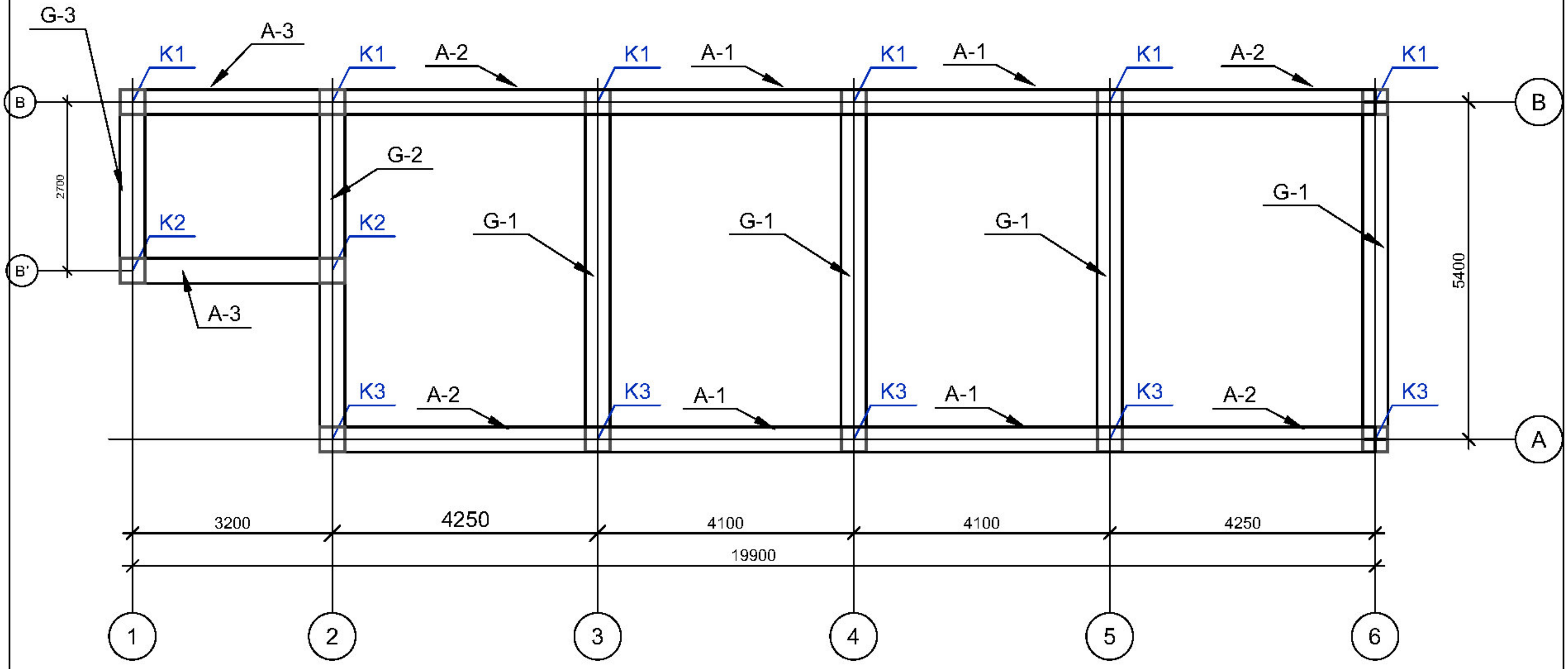

Կտրվածք 1-1

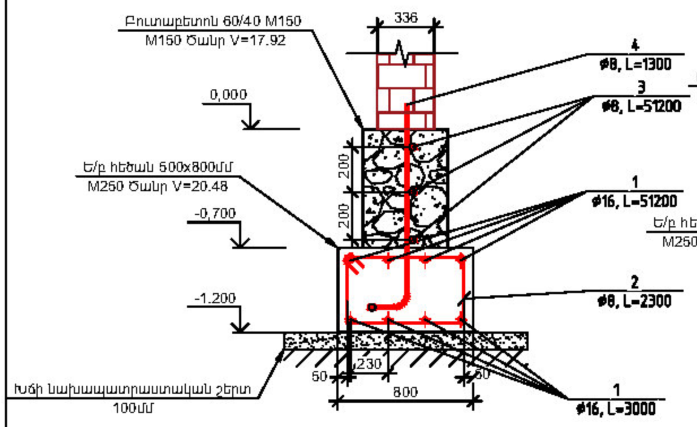

Կտրվածք 2-2

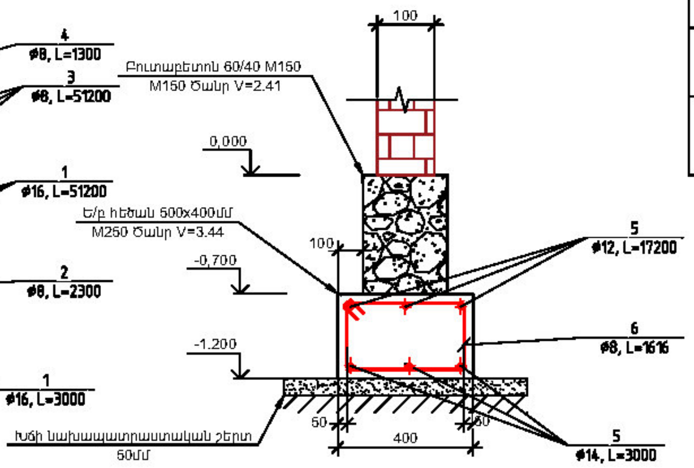

Դիրք	Էսքիզ
2	
6	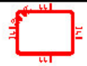
4	

Դիրք	Նշանակում	Անվանում	Քնկ	Քաշ կգ	Ընդ քաշ կգ
		Ժապավենային հիմք			
1	ГОСТ 34028-2016	ø16 A-II (A500C) L=51200	8	80.9	647.17
2	ГОСТ 5781-82	ø8 A-I (A240) L=2300	256	0.91	232.58
3	ГОСТ 34028-2016	ø8 A-III (A500C) L=51200	1	20.22	20.22
4	ГОСТ 34028-2016	ø8 A-II (A500C) L=1300	50	0.51	25.68
5	ГОСТ 34028-2016	ø12 A-II (A500C) L=17200	8	15.27	122.19
6	ГОСТ 5781-82	ø8 A-I (A240) L=1616	86	0.64	54.9
		Բետոն B20, F50, W4	մ3	23.92	
		Բուտաբետոն 60/40	մ3	20.33	

ԵՂՎԱՐԴԻ ՀԱՄԱՅՆՔԱՊԵՏԱՐԱՆ

Հասցե: ՀՀ, ք Եղվարդ, Երևանյան 1| Phone: +374 (224) 2-20-24

Եղվարդի համայնքապետարանի նոր ավտոկայանատեղիի կառուցում

ԿՈՆՍՏՐՈՒԿՏՈՐԱԿԱՆ ՄԱՍ
Ե/Բ ԿԱՐԿԱՍԻ ՄԱԿՆԻՇԱՎՈՐՈՒՄ, ՀԻՄՔԵՐԻ ԿՏՐՎԱԾՔՆԵՐ
ԱՄՐԱՆՆԵՐԻ ԱՄԱՆԱԳԻՐ

Format	Date:
A3(297x420)	10.11.2021
Նախագծեց: Ա.Դ.	Հաստատեց: Ա Մ

ԲԻՄ ԻՆԺԵՆԵՐԻՆԳ ՍՊԸ

Երևան Ավան-Առինջ, Միկրոշրջան-1| Հեռ. +374 (98) 948 888 | E-mail: info@bime.am

ԾԸ

Ծածկի սալեր +3.320 նիշում

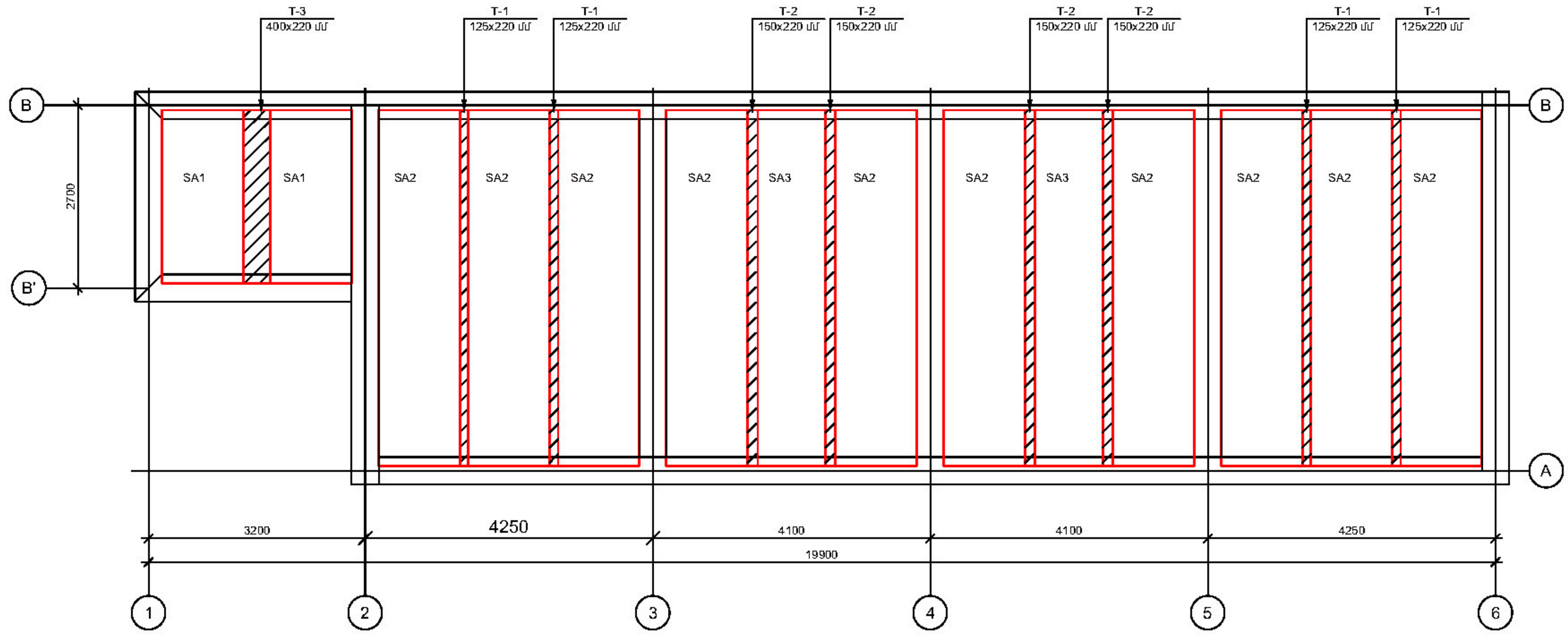

Դիրք	Էսքիզ
4	
5	

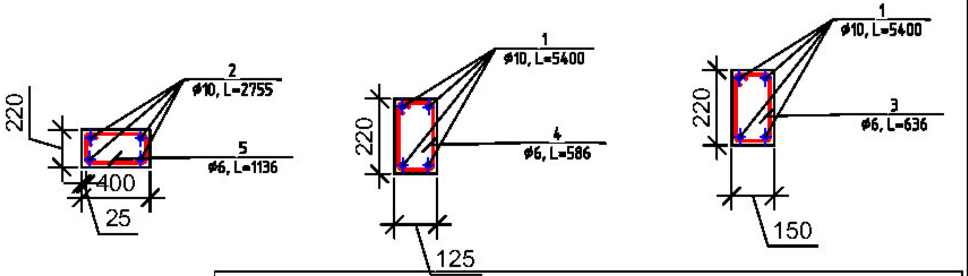

ՄԵՏԱՂԱԿԱՆ ՏԱՐՐԵՐԻ ՄԱՍՆԱԳԻՐ

Դիրք	Նշանակում	Անվանում	Քնկ	Քաշ կգ	Ընդ քաշ կգ
		T-1, T-2 T-3			
1	ГОСТ 34028-2016	□10 A-III (A500C), L=5400	32	3.33	106.62
2	ГОСТ 34028-2016	□10 A-III (A500C), L=2755	16	1.7	27.2
3	ГОСТ 5781-82	□6 A-I (A240), L=636	108	0.25	27.13
4	ГОСТ 5781-82	□6 A-I (A240), L=586	108	0.23	25
5	ГОСТ 5781-82	□6 A-I (A240), L=1136	13	0.45	5.83
		Изделия			
		Бетон B25, F50, W4		1.5	

*Ծանոթություն
Կտրվածք 1-1 և Կտրվածք 2-2 նույնն են շենքի բոլոր առանցքներով
Ծածկի սալի հեծանի վրա հենման լայնությունը երկու կողմեում 130մմ
Ծածկի սալը տեղադրել հորիզոնական հարթության մեջ առանց շեղումների
Թույլատրվում է մոնտաժել հեծանների բետոնի 21 օրականի համապատասխան հաշվարկային ամրության ձեռք բերելուց հետո
Բոլոր սալերը նախատեսված են նախալարված A800 ամրանով թեթև բետոնով, 6 ԿՊա հաշվարկային կրողունակությամբ

№№	Դիրք	Անվաումը	Քանակ,հատ	Ծանոթություն
1	SA-1	Ծածկի ե/բ սալ 11190x2560x220 մմ	2	Չավարտվի, կլոր անցքավոր
2	SA-2	Ծածկի ե/բ սալ 1190x5260x220 մմ	10	Չավարտվի, կլոր անցքավոր
3	SA-2	Ծածկի ե/բ սալ 990x5260x220 մմ	2	Չավարտվի, կլոր անցքավոր

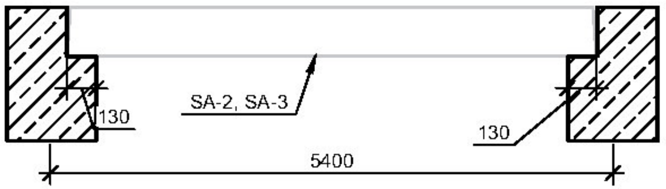

ԵՂՎԱՐԴԻ ՀԱՄԱՅՆՔԱՊԵՏԱՐԱՆ
Հասցե: ՀՀ, ք Եղվարդ, Երևանյան 1| Phone: +374 (224) 2-20-24

Եղվարդի համայնքապետարանի նոր ավտոկայանատեղիի կառուցում

ԿՈՆՍՏՐՈՒԿՏՈՐԱԿԱՆ ՄԱՍ ԾԱԾԿԻ ՍԱԼԵՐ, ՄԱՍՆԱԳԻՐ, ԿՏՐՎԱԾՔ	Format A3(297x420)	Date: 10.11.2021
	Նախագծեց: Ա.Հ.	Հաստատեց: Ա Ս
ԲԻՄ ԻՆԺԵՆԵՐԻՆԳ ՍՊԸ Երևան Ավան-Առինջ, Միկրոշրջան-1| Հեռ. +374 (98) 948 888	E-mail. info@bime.am	ԾԸ Էջ: 04/20	

Շրջանակ A առանցքով

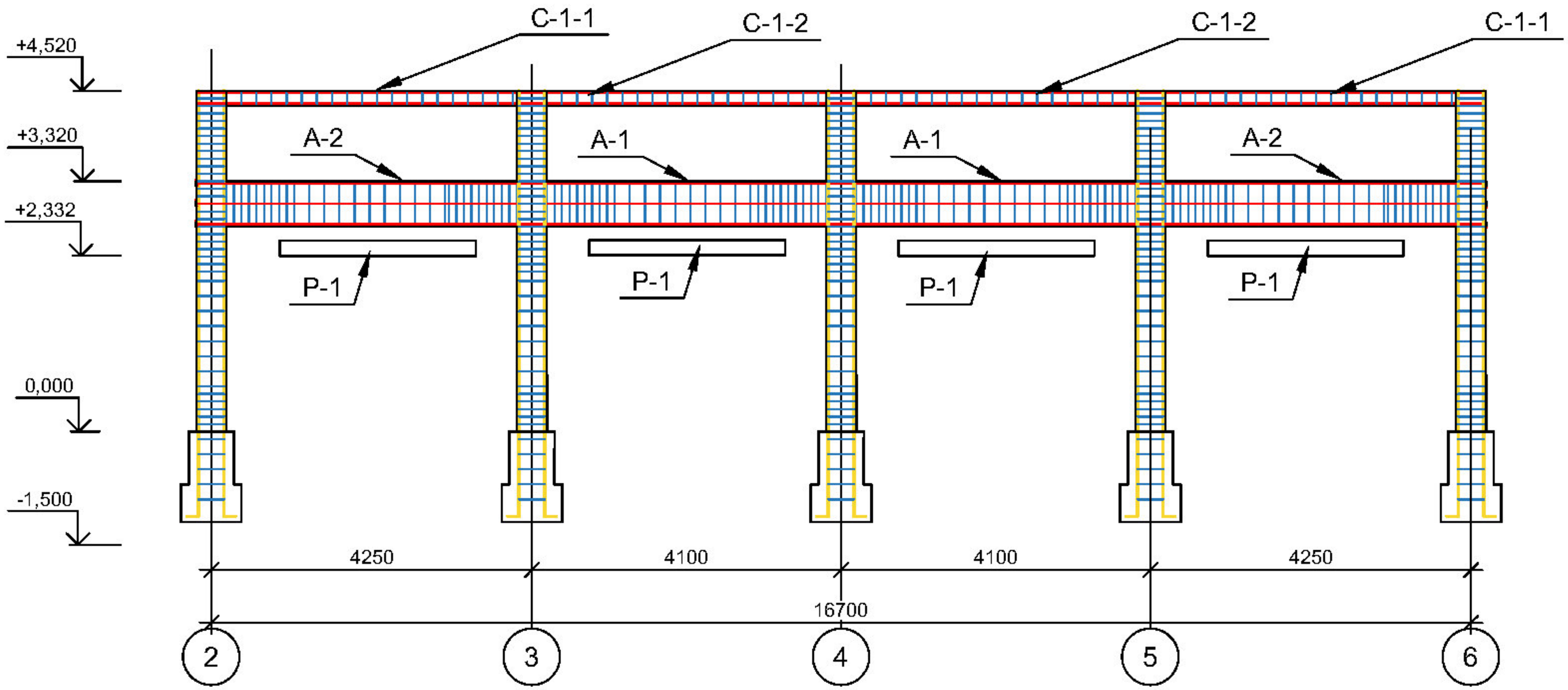

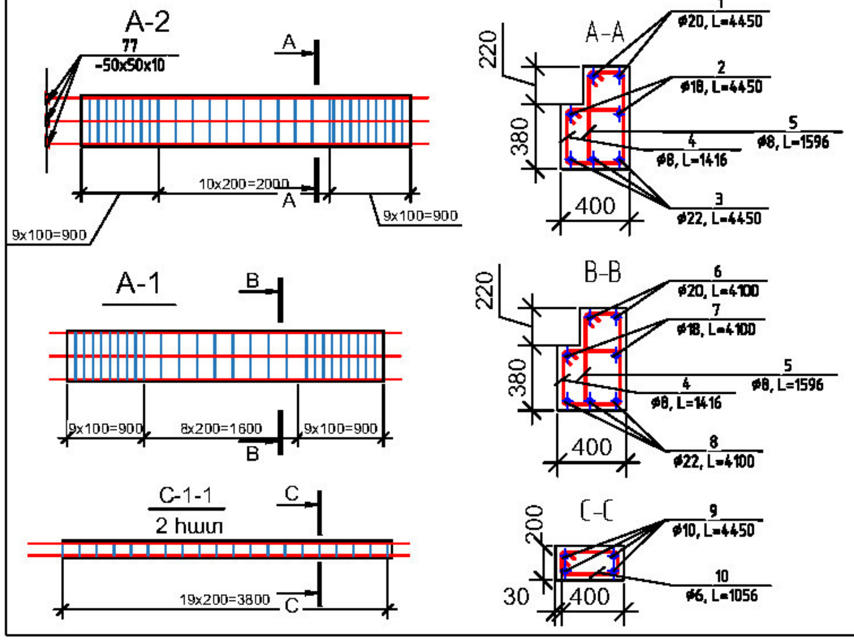

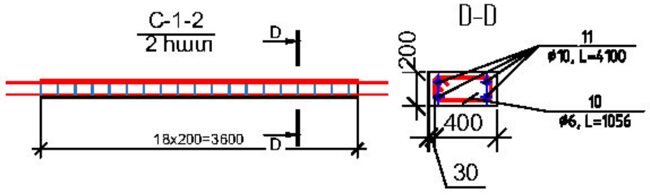

Դիրք	Էսքիզ
4	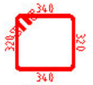
5	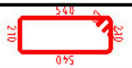
10	

ԵՂՎԱՐԴԻ ՀԱՄԱՅՆՔԱՊԵՏԱՐԱՆ

Հասցե: ՀՀ, ք   Եղվարդ, Երևանյան 1| Phone: +374 (224) 2-20-24

Եղվարդի համայնքապետարանի նոր ավտոկայանատեղիի կառուցում

ԿՈՆՍՏՐՈՒԿՏՈՐԱԿԱՆ ՄԱՍ ՇՐՋԱՆԱԿ A ԱՌԱՆՑՔՈՎ, ՀԵԾԱՆՆԵՐԻ ԱՄՐԱՆԱՎՈՐՈՒՄ	Format A3(297x420)	Date: 10.11.2021
	Նախագծեց: Ա.Հ.	Համաձայնեց: Ա Ս

ԲԻՄ ԻՆԺԵՆԵՐԻՆԳ ՍՊԸ

Երևան Ավան-Առինջ, Միկրոշրջան-1| Հեռ. +374 (98) 948 666 | E-mail: info@bime.am

ԾԸ

ՄԵՏԱՂԱԿԱՆ ՏԱՐՐԵՐԻ ՄԱՍՆԱԳԻՐ

Դիրք	Նշանակում	Անվանում	Քնկ	Քաշ կգ	Ընդ քաշ կգ
		A-2			
1	ГОСТ 34028-2016	⌀20, L=4450	4	10.99	43.97
2	ГОСТ 34028-2016	⌀18, L=4450	4	8.9	35.6
3	ГОСТ 34028-2016	⌀22, L=4450	6	13.26	79.57
4	ГОСТ 5781-82	⌀8, L=1416	56	0.56	31.32
5	ГОСТ 5781-82	⌀8, L=1596	56	0.63	35.3
		ԲԵՏՈՆ			
		Բետոն B20, F50, W4		1.63	
		A-1			
4	ГОСТ 5781-82	⌀8, L=1416	52	0.56	29.08
5	ГОСТ 5781-82	⌀8, L=1596	52	0.63	32.78
6	ГОСТ 34028-2016	⌀20, L=4100	4	10.13	40.51
7	ГОСТ 34028-2016	⌀18, L=4100	4	8.2	32.8
8	ГОСТ 34028-2016	⌀22, L=4100	6	12.22	73.31
		Изделия			
		Բետոն B20, F50, W4		1.56	
		C-1-1			
9	ГОСТ 34028-2016	□10, L=4450	8	2.75	21.97
10	ГОСТ 5781-82	□6, L=1056	38	0.23	8.91
		Изделия			
		Բետոն B20, F50, W4		0.61	
		C-1-2			
11	ГОСТ 34028-2016	□10, L=4100	8	2.53	20.24
10	ГОСТ 5781-82	□6, L=1056	36	0.23	8.44
		Изделия			
		Բետոն B20, F50, W4		0.58	

Տարրերի քաշի մասնագիր

տասկը	ԳՈՍՏ	Հատվածքը դասը	Տրամագիծ	Ընդ:Քաշը կգ
ԱՄՐԱՆ	ГОСТ 5781-82	A-I (A240)	8	128.49
			6	17.35
	ГОСТ 34028-2016	A-III (A500C)	20	84.47
			10	42.2
			18	68.4
			22	152.87
Лист	ГОСТ 19904-90	Полоса толщиной 10мм		0.19625

ԵՂՎԱՐԴԻ ՀԱՄԱՅՆՔԱՊԵՏԱՐԱՆ Հասցե: ՀՀ, ք Եղվարդ, Երևանյան 1| Phone: +374 (224) 2-20-24		
Եղվարդի համայնքապետարանի նոր ավտոկայանատեղիի կառուցում		
ԿՈՆՍՏՐՈՒԿՏՈՐԱԿԱՆ ՄԱՍ ԾՐՋԱՆԱԿ A ԱՌԱՆՑՔՈՎ ՄԵՏԱՂԱԿԱՆ ՏԱՐՐԵԻ ՄԱՍՆԱԳԻՐ	Format A3(297x420) Նախագծեց: Ա.Գ.	Date: 10.11.2021 Հաստատեց: Ա Մ
BIM Engineering Building Infrastructure Management ԲԻՄ ԻՆԺԵՆԵՐԻՆԳ ՍՊԸ Երևան Ավան-Առինջ, Միկրոշրջան-1| Հեռ. +374 (98) 948 888 | E-mail.info@bime.am	ԾԸ Էջ: 06/20	

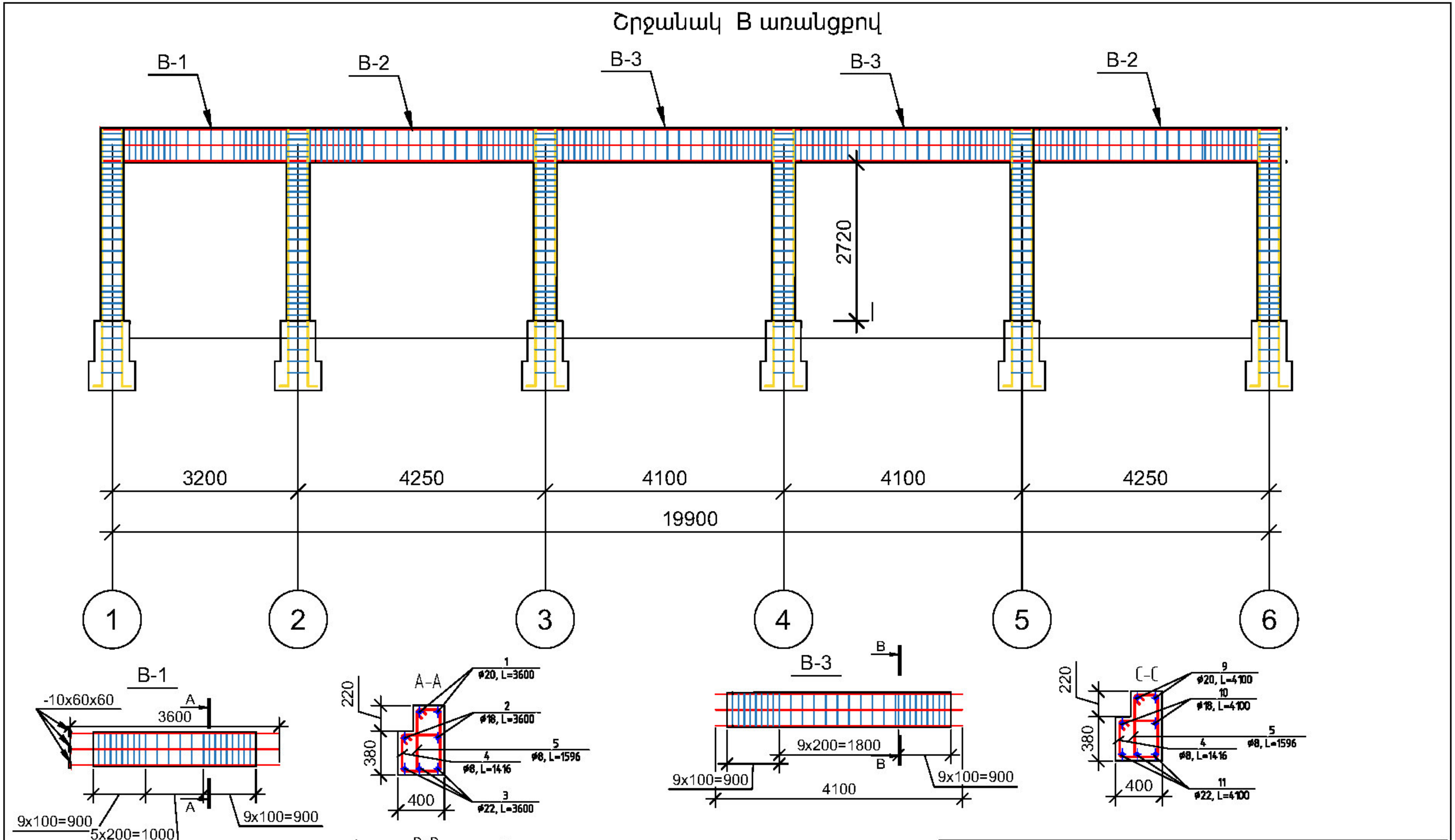

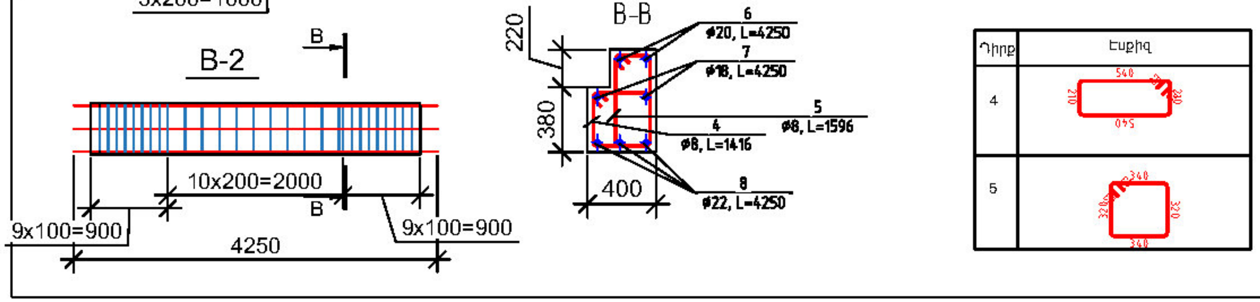

ԵՂՎԱՐԴԻ ՀԱՄԱՅՆՔԱՊԵՏԱՐԱՆ Հասցե: ՀՀ, ք Եղվարդ, Երևանյան 1| Phone: +374 (224) 2-20-24		
Եղվարդի համայնքապետարանի նոր ավտոկայանատեղիի կառուցում		
ԿՈՆՍՏՐՈՒԿՏՈՐԱԿԱՆ ՄԱՍ ՇՐՋԱՆԱԿ B ԱՌԱՆՑՔՈՎ, ՀԵԾԱՆՆԵՐԻ ԱՄՐԱՆԱՎՈՐՈՒՄ	Format A3(297x420) Նախագծեց: Ա.Գ.	Date: 10.11.2021 Հաստատեց: Ա Ս
ԲԻՄ ԻՆԺԵՆԵՐԻՆԳ ՍՊԸ Երևան Ավան-Առինջ, Միկրոշրջան-1| Հեռ. +374(98) 948 888 | E-mail.info@bime.am	ԾԸ Էջ: 07/20	

ՏԱՐՐԵՐԻ ՄԱՍՆԱԳԻՐ

Դիրք	Նշանակում	Անվանում	Քնկ	Քաշ կգ	Ընդ քաշ կգ
		B-1			
1	ГОСТ 34028-2016	Ø20, L=3600	2	8.89	17.78
2	ГОСТ 34028-2016	Ø18, L=3600	2	7.2	14.4
3	ГОСТ 34028-2016	Ø22, L=3600	3	10.73	32.18
4	ГОСТ 5781-82	Ø8, L=1416	23	0.56	12.86
5	ГОСТ 5781-82	Ø8, L=1596	23	0.63	14.5
		Изделия			
		Բետոն B20, F50, W4		0.6	
		B-2			
4	ГОСТ 5781-82	Ø8, L=1416	56	0.56	31.32
5	ГОСТ 5781-82	Ø8, L=1596	56	0.63	35.3
6	ГОСТ 34028-2016	Ø20, L=4250	4	10.5	41.99
7	ГОСТ 34028-2016	Ø18, L=4250	4	8.5	34
8	ГОСТ 34028-2016	Ø22, L=4250	6	12.67	75.99
		Изделия			
		Բետոն B20, F50, W4		1.63	
		A-1			
4	ГОСТ 5781-82	Ø8, L=1416	54	0.56	30.2
5	ГОСТ 5781-82	Ø8, L=1596	54	0.63	34.04
9	ГОСТ 34028-2016	Ø20, L=4100	4	10.13	40.51
10	ГОСТ 34028-2016	Ø18, L=4100	4	8.2	32.8
11	ГОСТ 34028-2016	Ø22, L=4100	6	12.22	73.31
		Изделия			
		Բետոն B20, F50, W4		1.57	

Տարրերի քաշի մասնագիր

տեսակը	ԳՕՍՏ	Հատվածքը դասը	Տրամագիծ	Ընդ.Քաշը կգ
ԱՄՐԱՆ	ГОСТ 34028-2016	A-III (A500C)	22	181.48
			20	100.28
			18	81.2
	ГОСТ 5781-82	A-I (A240)	8	158.24
Лист	ГОСТ 19904-90	Полоса толщиной 10мм		0.19625

ԵՂՎԱՐԴԻ ՀԱՄԱՅՆՔԱՊԵՏԱՐԱՆ

Հասցե: ՀՀ, ք. Եղվարդ, Երևանյան 1| Phone: +374 (224) 2-20-24

Եղվարդի համայնքապետարանի նոր ավտոկայանատեղիի կառուցում

ԿՈՆՍՏՐՈՒԿՏՈՐԱԿԱՆ ՄԱՍ
ՇՐՋԱՆԱԿ B ԱՌԱՆՑՔՈՎ ՄԵՏԱՂԱԿԱՆ ՏԱՐՐԵՐԻ ՄԱՍՆԱԳԻՐ

Format: A3(297x420) | Date: 10.11.2021
Նախագծեց: Ա.Գ. | Հաստատեց: Ա Մ

ԲԻՄ ԻՆԺԵՆԵՐԻՆԳ ՍՊԸ

Երևան Ավան-Առինջ, Միկրոշրջան-1| Հեռ. +374 (98) 948 666 | E-mail: info@bime.am

ՃԸ

Էջ: 08/20

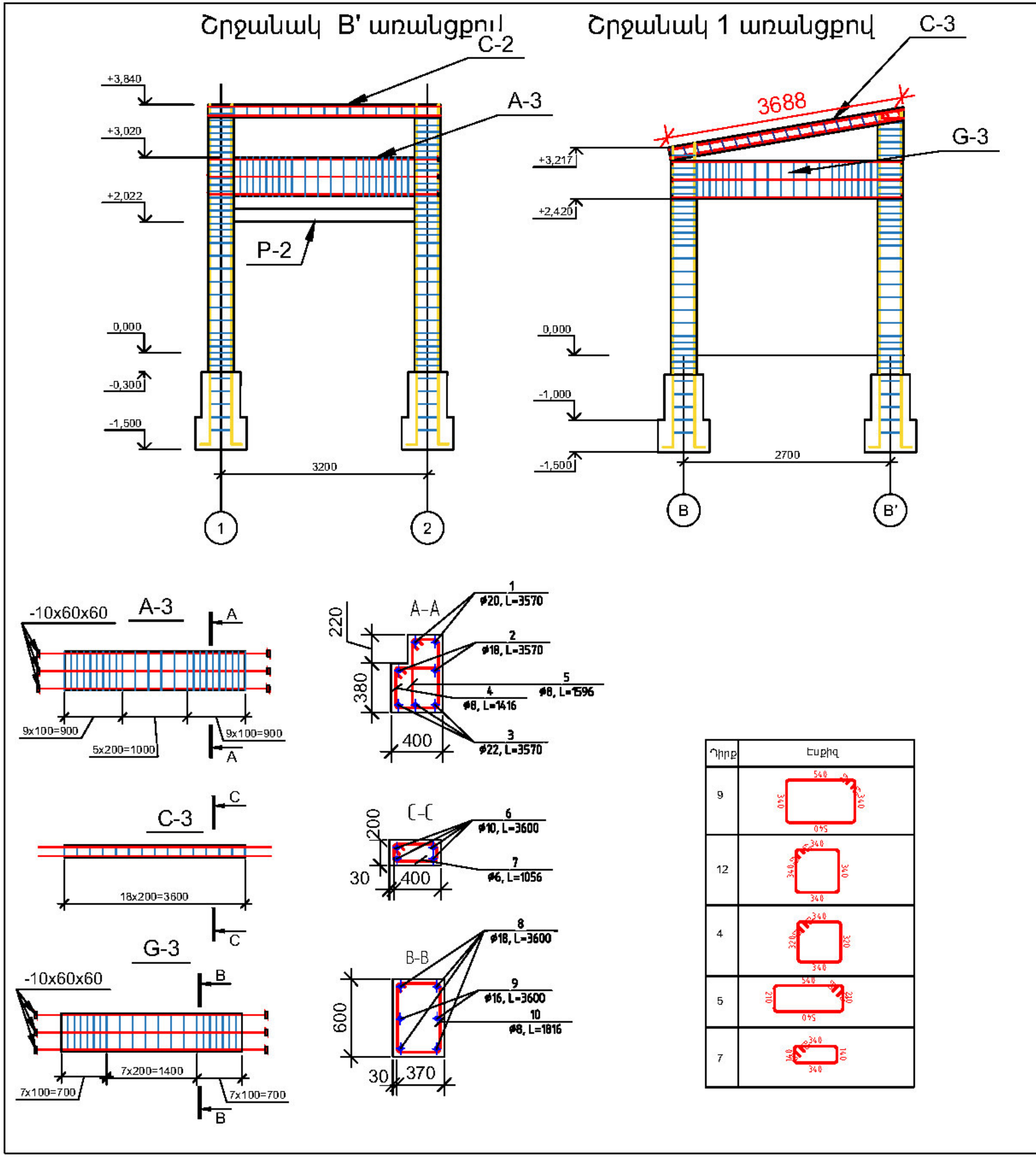

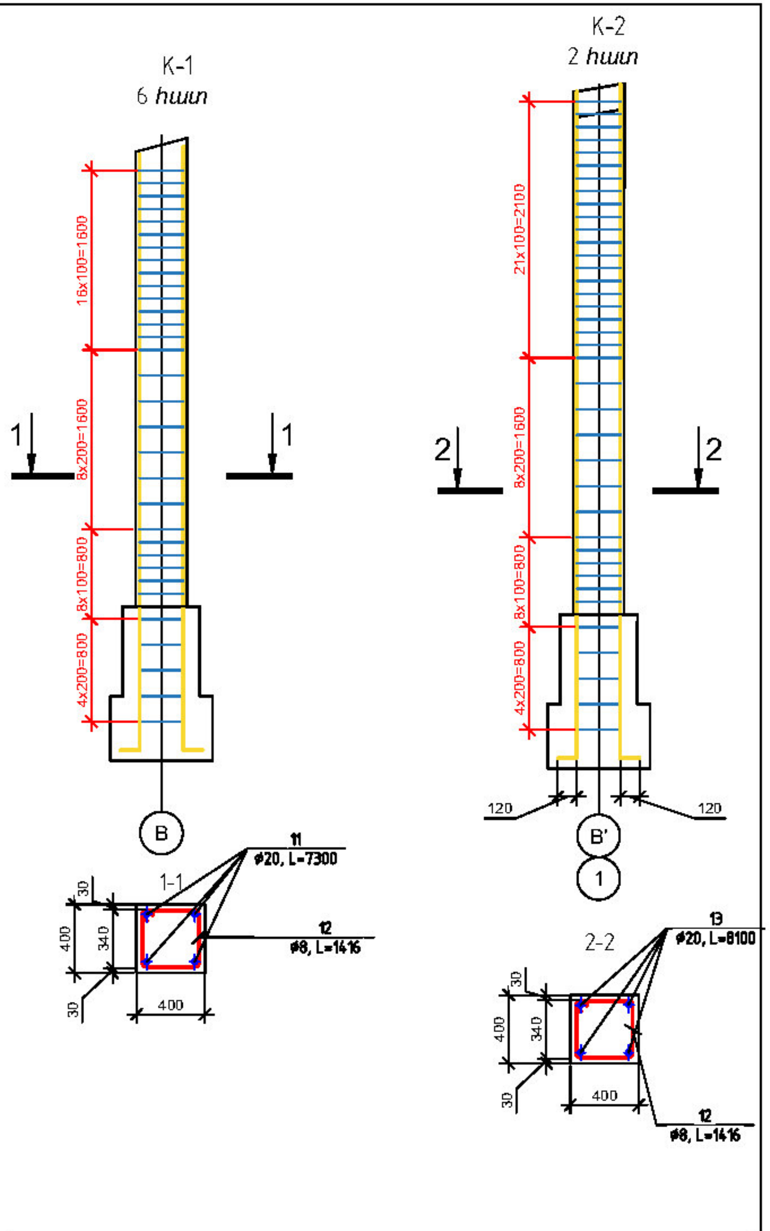

ԵՂՎԱՐԴԻ ՀԱՄԱՅՆՔԱՊԵՏԱՐԱՆ

Հասցե: ՀՀ, ք. Եղվարդ, Երևանյան 1| Phone: +374 (224) 2-20-24

Եղվարդի համայնքապետարանի նոր ավտոկայանատեղիի կառուցում

ԿՈՆՍՏՐՈՒԿՏՈՐԱԿԱՆ ՄԱՍ ՇՐՋԱՆԱԿՆԵՐ B' և 1 ԱՌԱՆՑՔԵՆՐՈՎ, ՀԵԾԱՆՆԵՐ	Format A3(297x420)	Date: 10.11.2021
	Նախագծեց: Ա.Հ.	Հաստատեց: Ա Ս

ԲԻՄ ԻՆԺԵՆԵՐԻՆԳ ՍՊԸ

Երևան Ավան-Առինջ, Միկրոշրջան-1| Հեռ. +374 (98) 948 888 | E-mail. info@bime.am

ԾԸ

ՏԱՐՐԵՐԻ ՄԱՍՆԱԳԻՐ

Դիրք	Նշանակում	Անվանում	Քնկ	Քաշ կգ	Ընդ քաշ կգ
		А-3			
1	ГОСТ 34028-2016	Ø20, L=3570	2	8.82	17.64
2	ГОСТ 34028-2016	Ø18, L=3570	2	7.14	14.28
3	ГОСТ 34028-2016	Ø22, L=3570	3	10.64	31.92
4	ГОСТ 5781-82	Ø8, L=1416	23	0.56	12.86
5	ГОСТ 5781-82	Ø8, L=1596	23	0.63	14.5
		Изделия			
		Բետոն B20, F50, W4		0.6	
		С-3			
6	ГОСТ 34028-2016	Ø10, L=3600	4	2.22	8.88
7	ГОСТ 5781-82	Ø6, L=1056	18	0.23	4.22
		Изделия			
		Բետոն B20, F50, W4		0.29	
		G-3			
8	ГОСТ 34028-2016	Ø18, L=3600	4	7.2	28.8
9	ГОСТ 34028-2016	Ø16, L=3600	2	5.69	11.38
10	ГОСТ 5781-82	Ø8, L=1816	21	0.72	15.06
		Բետոն B20, F50, W4		0.67	
		К-1			
12	ГОСТ 5781-82	Ø8, L=1416	216	0.56	120.81
11	ГОСТ 34028-2016	Ø20, L=7300	24	18.03	432.74
		Բետոն B20, F50, W4		3.18	
		К-2			
13	ГОСТ 34028-2016	Ø20, L=8100	8	20.01	160.06
12	ГОСТ 5781-82	Ø8, L=1416	82	0.56	45.86
		Բետոն B20, F50, W4		1.26	

Տարրերի քաշի մասնագիր

Տեսակը	ԳՈՍՏ	Հատվածքը դասը	Տրամագիծ	Ընդ:Քաշը կգ
ԱՄՐԱՆ	ГОСТ 34028-2016	A-III (A500C)	22	31.92
			10	8.88
			20	610.44
			18	43.08
			16	11.38
	ГОСТ 5781-82	A-I (A240)	8	209.11
			6	4.22

ԵՂՎԱՐԴԻ ՀԱՄԱՅՆՔԱՊԵՏԱՐԱՆ
Հասցե: ՀՀ, ք. Եղվարդ, Երևանյան 1| Phone: +374 (224) 2-20-24

Եղվարդի համայնքապետարանի նոր ավտոկայանատեղիի կառուցում

ԿՈՆՍՏՐՈՒԿՏՈՐԱԿԱՆ ՄԱՍ
ՇՐՋԱՆԱԿՆԵՐ B' և 1 ԱՌԱՆՑՔԵՆՐՈՎ ՏԱՐՐԵՐԻ ՄԱՍՆԱԳԻՐ

Format: A3(297x420) | Date: 10.11.2021 | Նախագծեց: Ա.Գ. | Հաստատեց: Մ Մ

ԲԻՄ ԻՆԺԵՆԵՐԻՆԳ ՍՊԸ
BIM Engineering Building Infrastructure Management
Երևան Ավան-Առինջ, Միկրոշրջան-1| Հեռ. +374 (98) 948 888 | E-mail: info@bime.am

ԾԸ

Շրջանակ 3,4,5 առանցքներով

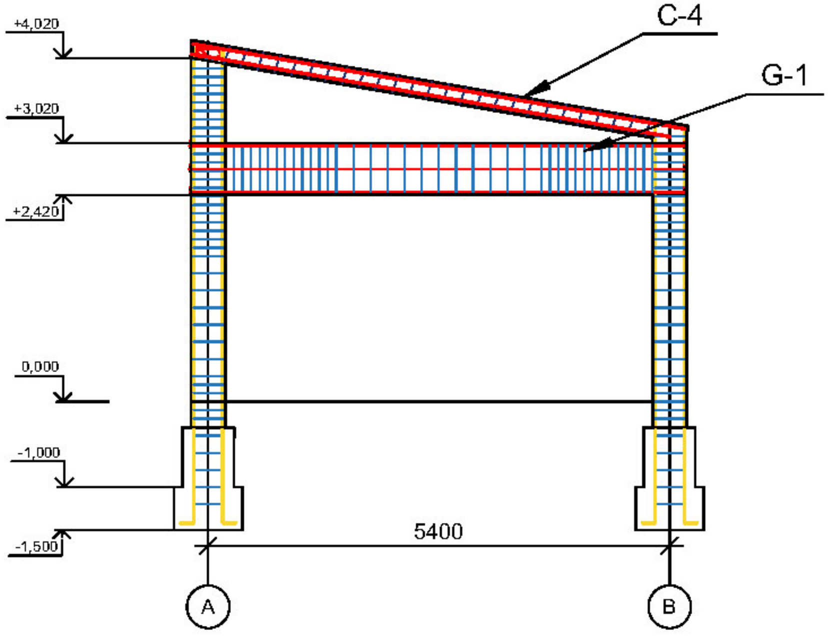

Շրջանակ 2 առանցքով

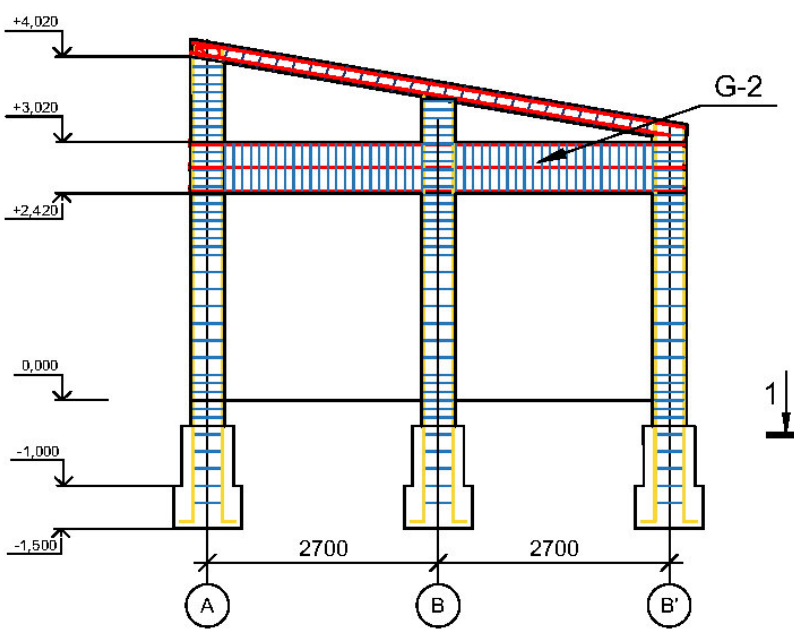

K-3
5 հատ

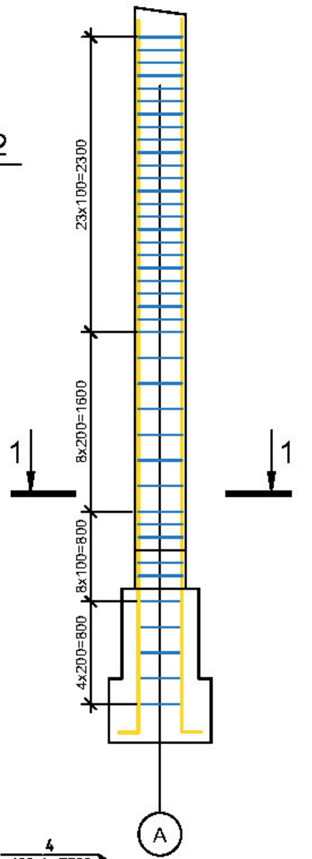

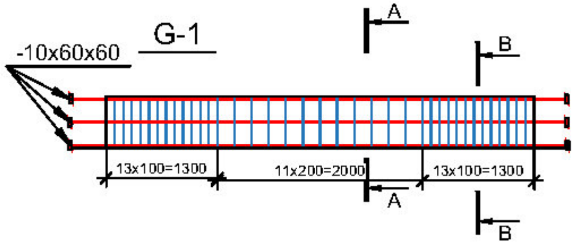

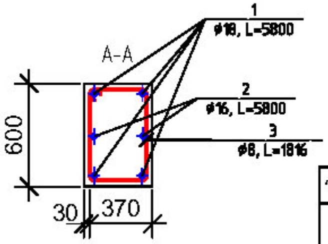

Դիրք	Էսքիզ
9	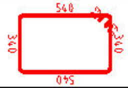
5	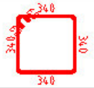

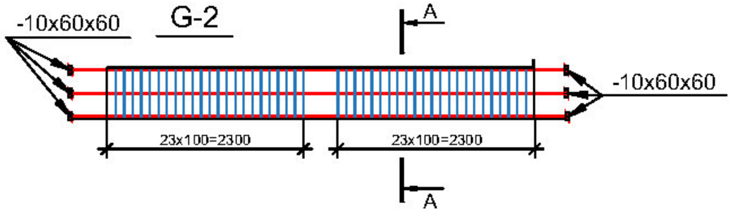

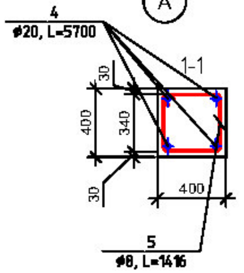

ԵՂՎԱՐԴԻ ՀԱՄԱՅՆՔԱՊԵՏԱՐԱՆ Հասցե: ՀՀ, ք. Եղվարդ, Երևանյան 1| Phone: +374 (224) 2-20-24			
Եղվարդի համայնքապետարանի նոր ավտոկայանատեղիի կառուցում			
ԿՈՆՍՏՐՈՒԿՏՈՐԱԿԱՆ ՄԱՍ ՇՐՋԱՆԱԿՆԵՐ2.3.4.5 ԱՌԱՆՑՔԵՆՐՈՎ ՀԵԾԱՆՆԵՐ		Format A3(297x420)	Date: 10.11.2021
		Նախագծեց: Ա.Գ.	Հաստատեց: Ա Մ
BIM Engineering Building Infrastructure Management	**ԲԻՄ ԻՆԺԵՆԵՐԻՆԳ ՍՊԸ** Երևան Ավան-Առինջ, Միկրոշրջան-1| Հեռ. +374 (98) 948 888	E-mail: info@bime.am	ԾԸ էջ: 11/20	

ՏԱՐՐԵՐԻ ՄԱՍՆԱԳԻՐ					
Դիրք	Նշանակում	Անվանում	Քնկ	Քաշ կգ	Ընդ քաշ կգ
		G-1 , G-2			
1	ГОСТ 34028-2016	Ø18, L=5800	20	11.6	232
2	ГОСТ 34028-2016	Ø16, L=5800	10	9.16	91.64
3	ГОСТ 5781-82	Ø8, L=1816	194	0.72	139.16
		Изделия			
		Բետոն B20, F50, W4		6	
		K-3			
4	ГОСТ 34028-2016	Ø20, L=5700	20	14.08	281.58
5	ГОСТ 5781-82	Ø8, L=1416	82	0.56	45.86
		Изделия			
		Բետոն B20, F50, W4		3.45	

Տարրերի քաշի մասնագիր

տասկը	ԳՈՍՏ	Հատվածքը դասը	Տրամագիծ	Ընդ:Քաշը կգ
ԱՄՐԱՆ	ГОСТ 34028-2016	A-III (A500C)	18	232
			20	281.58
			16	91.64
	ГОСТ 5781-82	A-I (A240)	8	185.02

ԵՂՎԱՐԴԻ ՀԱՄԱՅՆՔԱՊԵՏԱՐԱՆ
Հասցե: ՀՀ, ք Եղվարդ, Երևանյան 1| Phone: +374 (224) 2-20-24

Եղվարդի համայնքապետարանի նոր ավտոկայանատեղիի կառուցում

ԿՈՆՍՏՐՈՒԿՏՈՐԱԿԱՆ ՄԱՍ
ՇՐՋԱՆԱԿՆԵՐ2.3.4.5 ԱՌԱՆՑՔԵՆՐՈՎ ՏԱՐՐԵՐԻ ՄԱՍՆԱԳԻՐ

Format A3(297x420)	Date: 10.11.2021
Նախագծեց: Ա.Գ.	Հաստատեց: Ա Ս

ԲԻՄ ԻՆԺԵՆԵՐԻՆԳ ՍՊԸ
Երևան Ավան-Առինջ, Միկրոշրջան-1| Հեռ. +374 (98) 948 666 | E-mail: info@bime.am

ԾԸ

Միջնորմերի 200մմ ամրակապումը պատերի հետ
Մ1:25

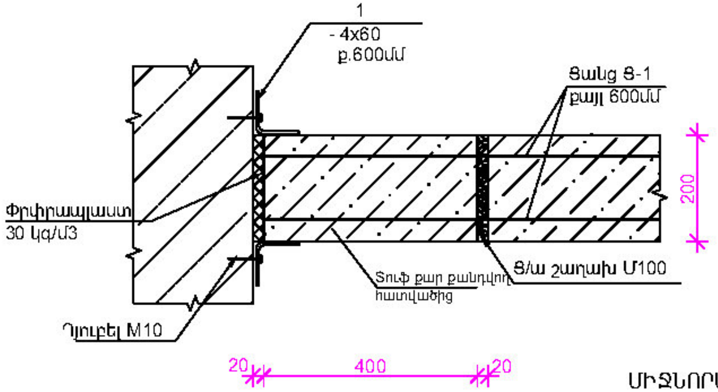

Բարավորներ միջնորմերի և ինքնակրող պատերի մեջ

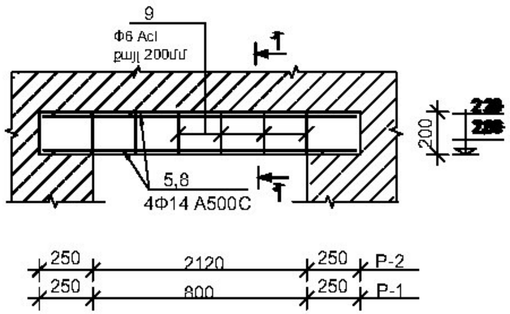

Դիրք 9

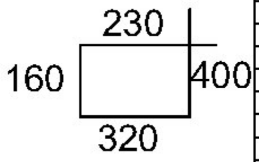

ՄԻՋՆՈՐՄԵՐԻ, ԲԱՐԱՎՈՐՆԵՐԻ ՄԱՍՆԱԳԻՐ

NN	ԱՆՎԱՆՈՒՄ	ՔԱՆԱԿ հատ	ԸՆԴ.	ԶԱՆԳՎԱԾ 1 ՏԱՐՐԻ ՀԱՄԱՐ կգ	ԱՄԲՈՂՋ ԶԱՆԳՎ. կգ (ԱՄԲՈՂՋ ԾԱՎԱԼԸ մ3)
	ՄԻՋՆՈՐՄԵՐԻ ԱՄՐԱԿԱՊՈՒՄ (200մմ)				
1	-4x60 L=200	160	160	0.377	60.32
Ց-1	Ցանց Ց-1 L=	210	210	0.63	132.3
2	Φ6A240 L=5000	5	15	1.11	16.65
6	Φ10A500C L=2600	10	30	1.6	48.13
	Ցեմ.ավազ. շաղախ 100 մակնիշի	1.98			1.98
	Փրփրապլաստ մ3	0.6			0.6
	Ցանց Ց-2 (1.0 գծ.մ համար)				
3	Φ6 A240 L=1000		3	0.222	0.666 կգ
4	Φ6A240 L=310		5	0.069	0.345 կգ
	Ընդամենը				1.01 կգ
	Ե/Բ ԲԱՐԱՎՈՐ P-2		1		
5	Φ14A500C L=2620	4	4	3.17	12.68
9	Φ6A240 L=1110	13	13	0.26	3.38
	Բետոն B15 դասի,մանրախիճ	0.21			0.21
	Ե/Բ ԲԱՐԱՎՈՐ P-1		4		
8	Φ14A500C L=1250	4	16	1.51	18.12
9	Φ6A240(AcI) L=1110	6	24	0.26	3.24
	Բետոն B15 դասի,մանրախիճ	0.10մ3			0.40մ3
	Ցանց Ց-3 (1.0 գծ.մ համար)				
3	Φ6 A240 L=1000		2	0.222	0.444 կգ
4	Φ6A240 L=170		5	0.037	0.185 կգ
	Ընդամենը				0.63 կգ

ՄԻՋՆՈՐՄԵՐԻ(100մմ) ԱՄՐԱԿԱՊՈՒՄ ԾԱԾԿԻ ՀԵՏ
Մ1:10

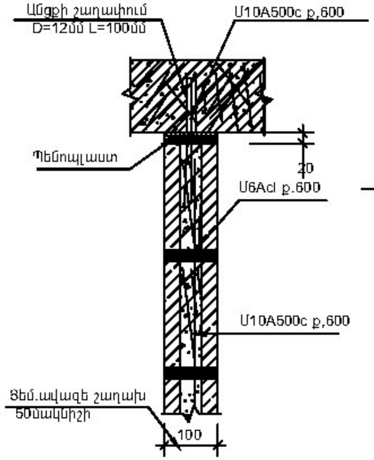

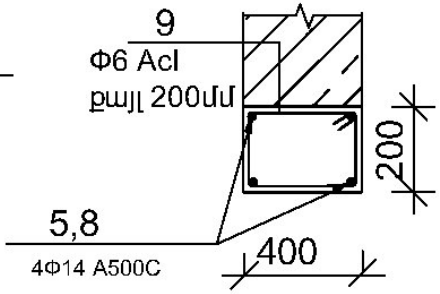

Տուֆե միջնորմերի ամրակապումը ծածկի հետ
Մ1:10

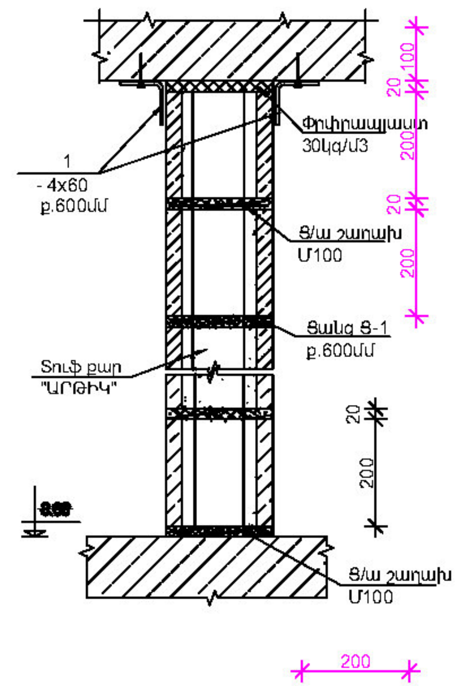

Ցանց Ց-2 1 գծ.մ. համար
Մ1:50

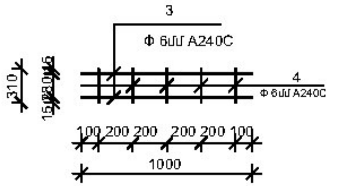

Ցանց Ց-3 1 գծ.մ. համար
Մ1:50

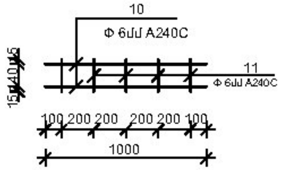

ՄԻՋՆՈՐՄԵՐԻ(100մմ) ԱՄՐԱԿԱՊՈՒՄ ՊԱՏԵՐԻ ՀԵՏ
Ց-1 Մ1:10

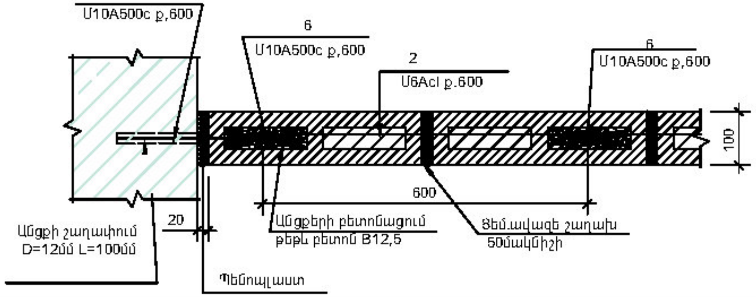

Ծանոթություն

Բոլոր մետաղական տարրերը ներկել հակակոռոզիոն նյութով

ԵՂՎԱՐԴԻ ՀԱՄԱՅՆՔԱՊԵՏԱՐԱՆ Հասցե: ՀՀ, ք. Եղվարդ, Երևանյան 1| Phone: +374 (224) 2-20-24			
Եղվարդի համայնքապետարանի նոր ավտոկայանատեղիի կառուցում			
ԿՈՆՍՏՐՈՒԿՏՈՐԱԿԱՆ ՄԱՍ ԲԱՐԱՎՈՐՆԵՐ P-1 ԵՎ P-2		Format A3(297x420)	Date: 10.11.2021
		Նախագծեց: Ա.Գ.	Հաստատեց: Ա Մ
BIM Engineering Building Infrastructure Management	**ԲԻՄ ԻՆԺԵՆԵՐԻՆԳ ՍՊԸ** Երևան Ավան-Առինջ: Միկրոշրջան-1| Հեռ: +374(98) 948666 | E-mail: info@bime.am	ԾԸ Էջ: 13/20	

Տանիքածածկի հատակագիծ

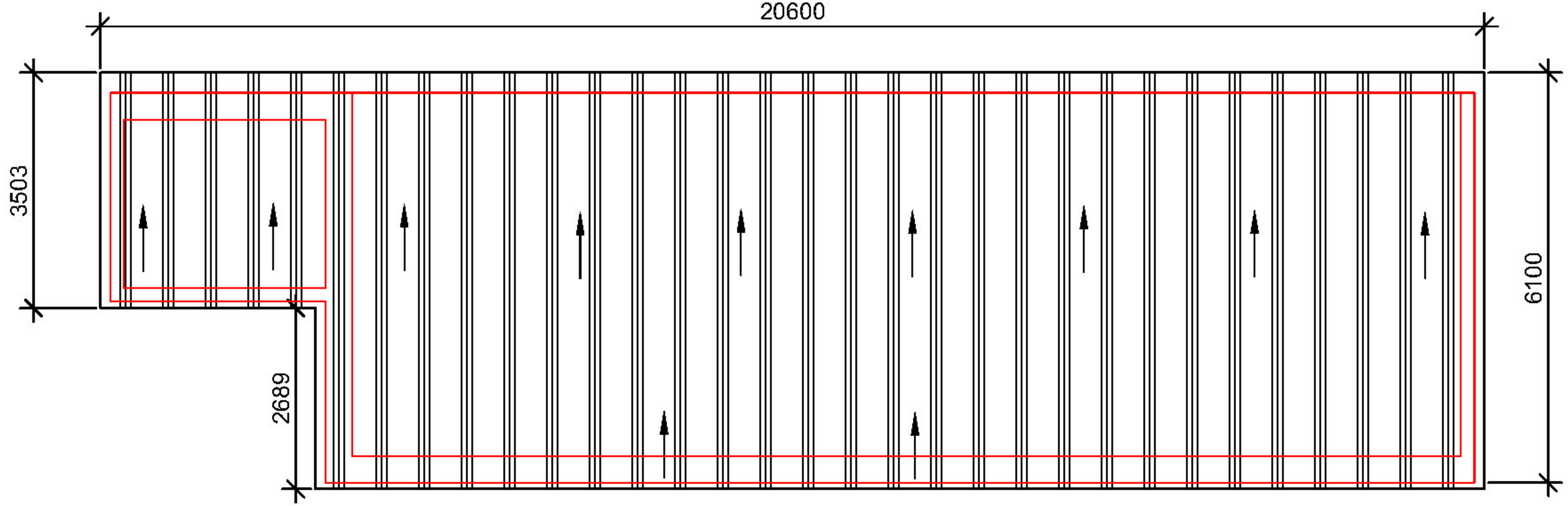

Ծանոթություն

Տանիքի փայտա կոնստրուկցիաները նախատեսված են փշատերև ծառերից՝ 1 տեսակի և 15%-ից ոչ ավել խոնավության պարունակությամբ. ցանկալի է առավելագույնս հյուսիսային պայմաններում աճած ծառերից
Որմնափայտը կապակցել իրականացվող ե/բ գոտու հետ մետաղական ամրալարերով համաձայն գծագրի
Կանգնակների տակ ամբողջ երկայնքով իրականացնել տախտակով փռվածք: Փռվածքը և որմնափայտը տեղադրել եռաշերտ տոլի վրա իպան ամբողջ մակերեսով
Ցինկապատ պրոֆիլավոր թիթեղը պետք է ունենա որակի սերտիֆիկատ և մետաղի հաստությունը պետք է համապատասխանի ԳՈՍՏ 14918-2020
Տանիքի ամբողջ փայտանյութը մշակել հականեխիչ և հակահրդեհային նյութերով.

ԵՂՎԱՐԴԻ ՀԱՄԱՅՆՔԱՊԵՏԱՐԱՆ Հասցե: ՀՀ, ք. Եղվարդ, Երևանյան 1| Phone: +374 (224) 2-20-24		
Եղվարդի համայնքապետարանի նոր ավտոկայանատեղիի կառուցում		
ԿՈՆՍՏՐՈՒԿՏՈՐԱԿԱՆ ՄԱՍ ՏԱՆԻՔԱԾԱԾԿԻ ՀԱՏԱԿԱԳԻԾ	Format A3(297x420)	Date: 10.11.2021
	Նախագծեց: Ա.Հ.	Հաստատեց: Ա Մ
BIM Engineering Building Infrastructure Management **ԲԻՄ ԻՆԺԵՆԵՐԻՆԳ ՍՊԸ** Երևան Ավան-Առինջ, Միկրոշրջան-1| Հեռ. +374 (98) 948 888	E-mail: info@bime.am	ԾԸ Էջ: 14/20	

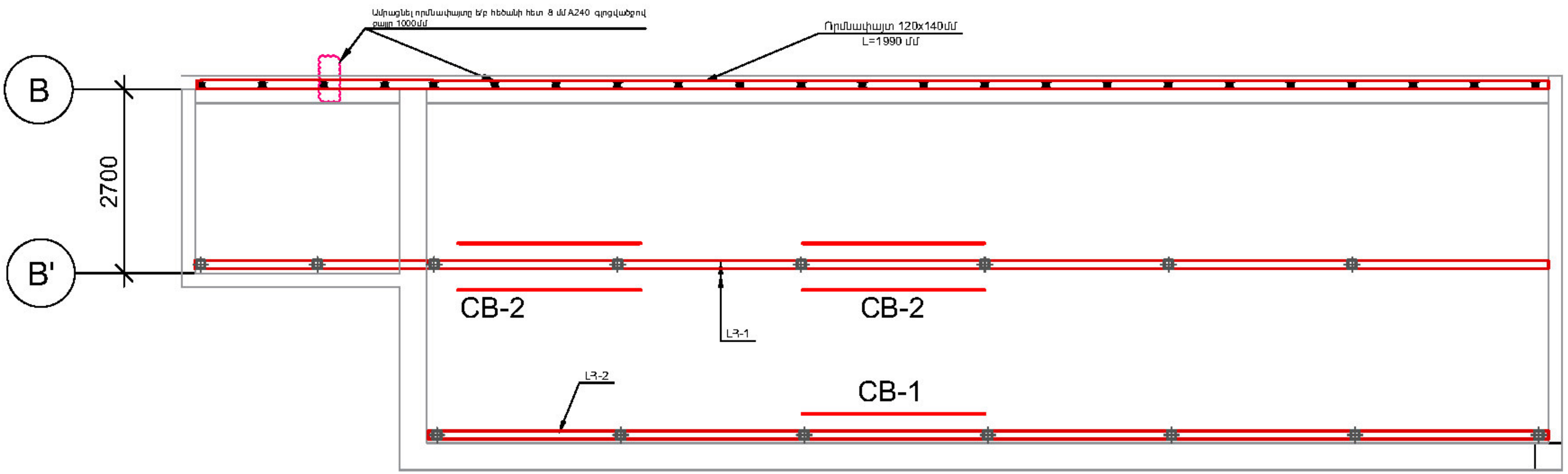

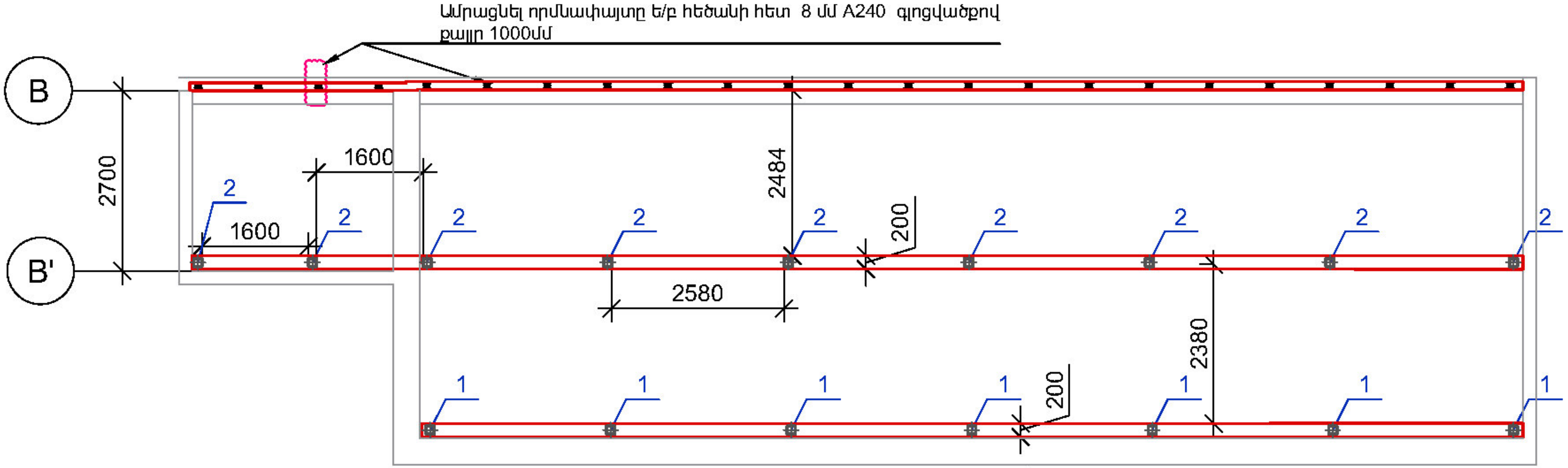

ԵՂՎԱՐԴԻ ՀԱՄԱՅՆՔԱՊԵՏԱՐԱՆ Հասցե: ՀՀ, ք Եղվարդ, Երևանյան 1| Phone: +374 (224) 2-20-24		
Եղվարդի համայնքապետարանի նոր ավտոկայանատեղիի կառուցում		
ԿՈՆՍՏՐՈՒԿՏՈՐԱԿԱՆ ՄԱՍ ՏԱՆԻՔ- ՓԱՅՏԵ ԿԱՐԿԱՍ	Format A3(297x420)	Date: 10.11.2021
	Նախագծեց: Ա.Գ.	Հաստատեց: Ա Մ
BIM Engineering **ԲԻՄ ԻՆԺԵՆԵՐԻՆԳ ՍՊԸ** Երևան Ավան-Առինջ, Միկրոշրջան-1| Հեռ. +374 (98) 948 888 | E-mail.info@bime.am	ԾԸ Էջ: 15/20	

Տանիքի Ծպեղնատուք

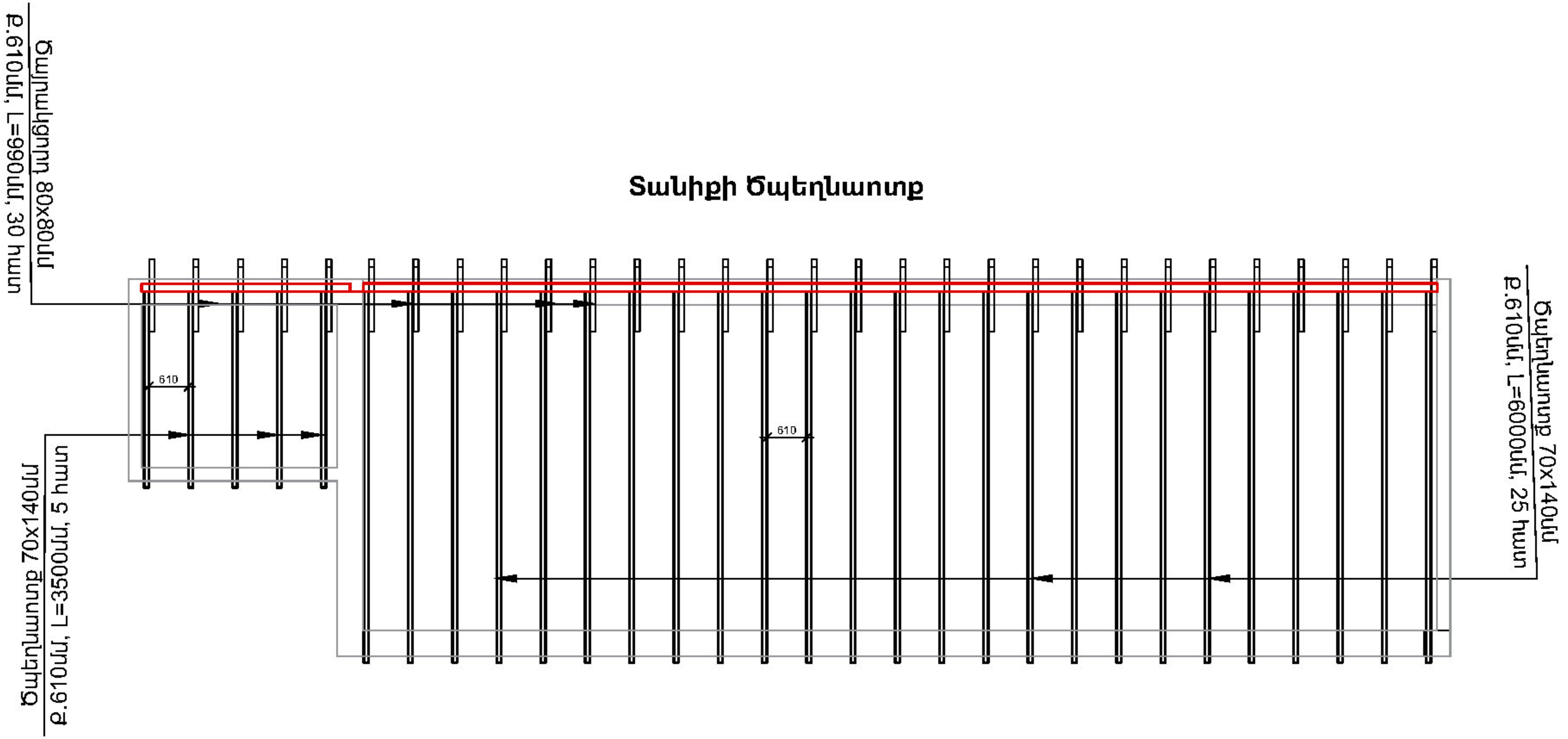

Ծանոթություն

Տանիքի ծպեղնատուքերը կապակցել միմյանց հետ նախագծով նախատեսված հանգույցներով
Օգտագործվող մեխերը և մետաղական հեղյուսները չպետք է լինեն յուղոտված և օգտագործված
Փայտա ամբողջ կարկասը մշակել հականեխիչ և հակահրդեհային նյութերով և ակտավորել
Տանիքի ծածկը նախատեսված է պրոֆիլավոր ցինկապատ КП-35 թիթեղ 0.55մմ հաստությամբ՝ հակակոռոզիոն հատկությունները 30 տարի արտադրական երաշխիքով:

ԵՂՎԱՐԴԻ ՀԱՄԱՅՆՔԱՊԵՏԱՐԱՆ Հասցե: ՀՀ, ք. Եղվարդ, Երևանյան 1| Phone: +374 (224) 2-20-24		
Եղվարդի համայնքապետարանի նոր ավտոկայանատեղիի կառուցում		
ԿՈՆՍՏՐՈՒԿՏՈՐԱԿԱՆ ՄԱՍ ՏԱՆԻՔ-ԾՊԵՂՆԱՈՏՔԵՐ	Format A3(297x420) Նախագծեց: Ա.Գ.	Date: 10.11.2021 Հաստատեց: Ա Մ
BIM Engineering **ԲԻՄ ԻՆԺԵՆԵՐԻՆԳ ՍՊԸ** Երևան Ավան-Առինջ, Միկրոշրջան-1| Հեռ. +374 (98) 948 888 | E-mail: info@bime.am	ԾՇ Էջ: 16/20	

Տանիքի կավարամած

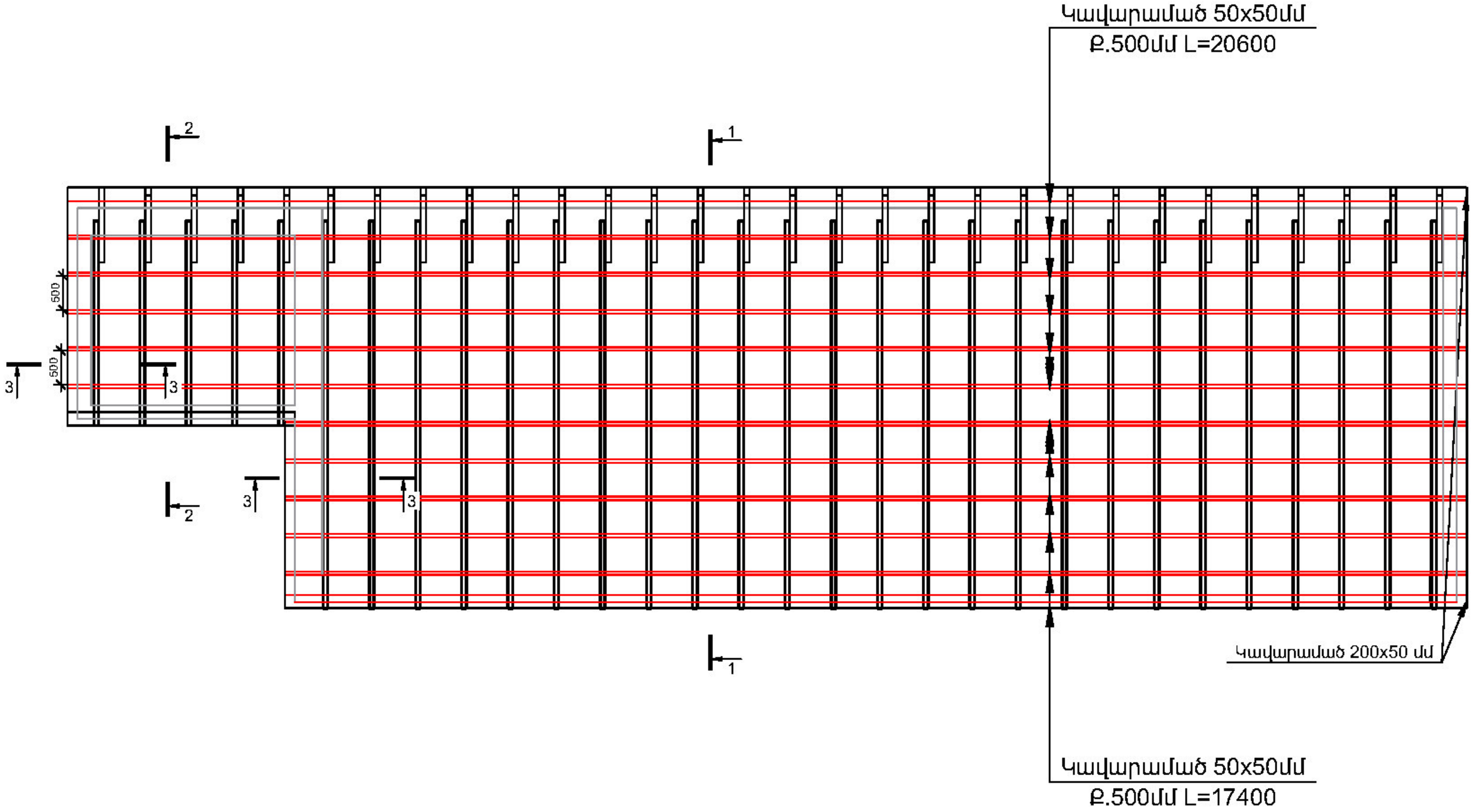

ԵՂՎԱՐԴԻ ՀԱՄԱՅՆՔԱՊԵՏԱՐԱՆ

Հասցե: ՀՀ, ք. Եղվարդ, Երևանյան 1| Phone: +374 (224) 2-20-24

Եղվարդի համայնքապետարանի նոր ավտոկայանատեղիի կառուցում

ԿՈՆՍՏՐՈՒԿՏՈՐԱԿԱՆ ՄԱՍ
ՏԱՆԻՔ-ԿԱՎԱՐԱՄԱԾ

Format A3(297x420)	Date: 10.11.2021
Նախագծեց: Ա.Գ.	Հաստատեց: Ա Ս

ԲԻՄ ԻՆԺԵՆԵՐԻՆԳ ՍՊԸ

Երևան Ավան-Առինջ, Միկրոշրջան-1| Հեռ. +374 (98) 948 888 | E-mail.info@bime.am

ՃԸ

ԿՏՐՎԱԾՔ 1-1

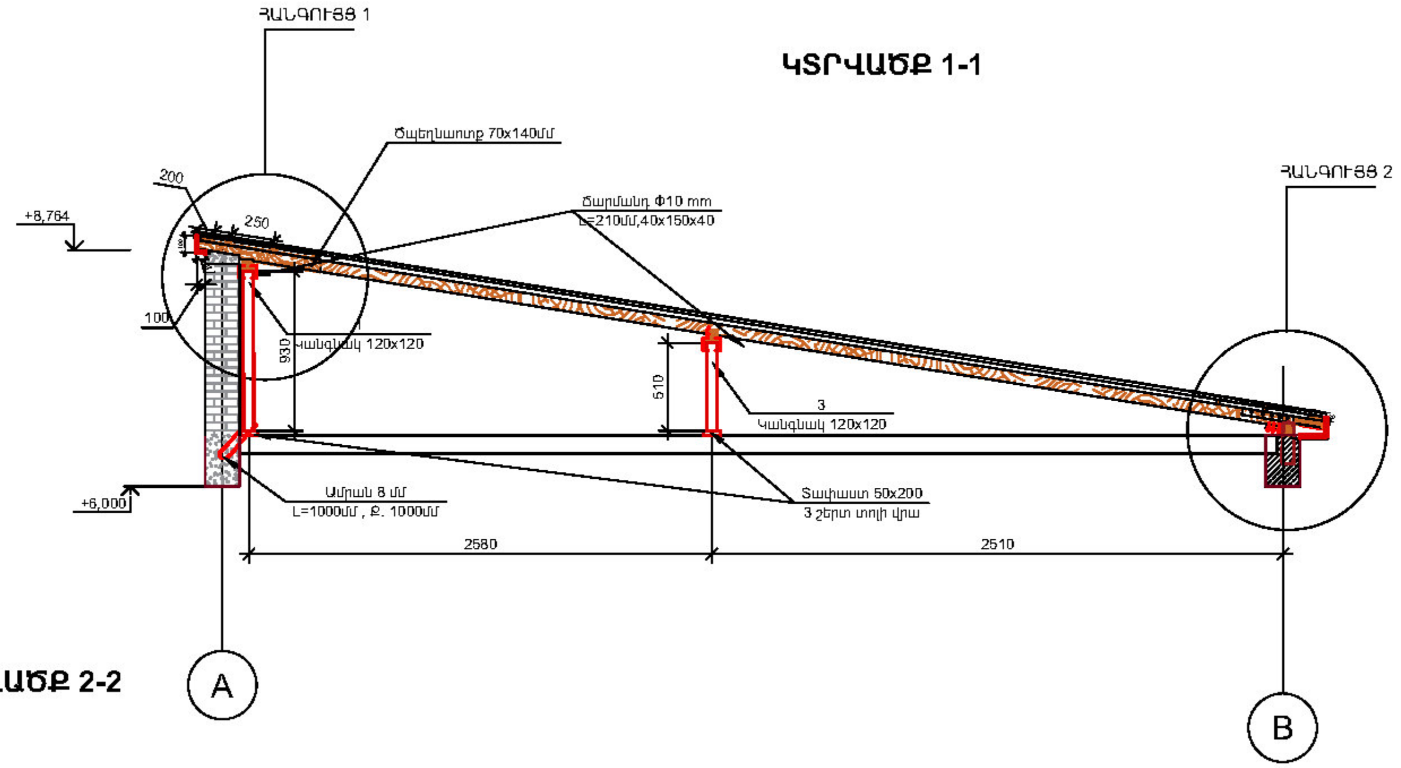

ԿՏՐՎԱԾՔ 2-2

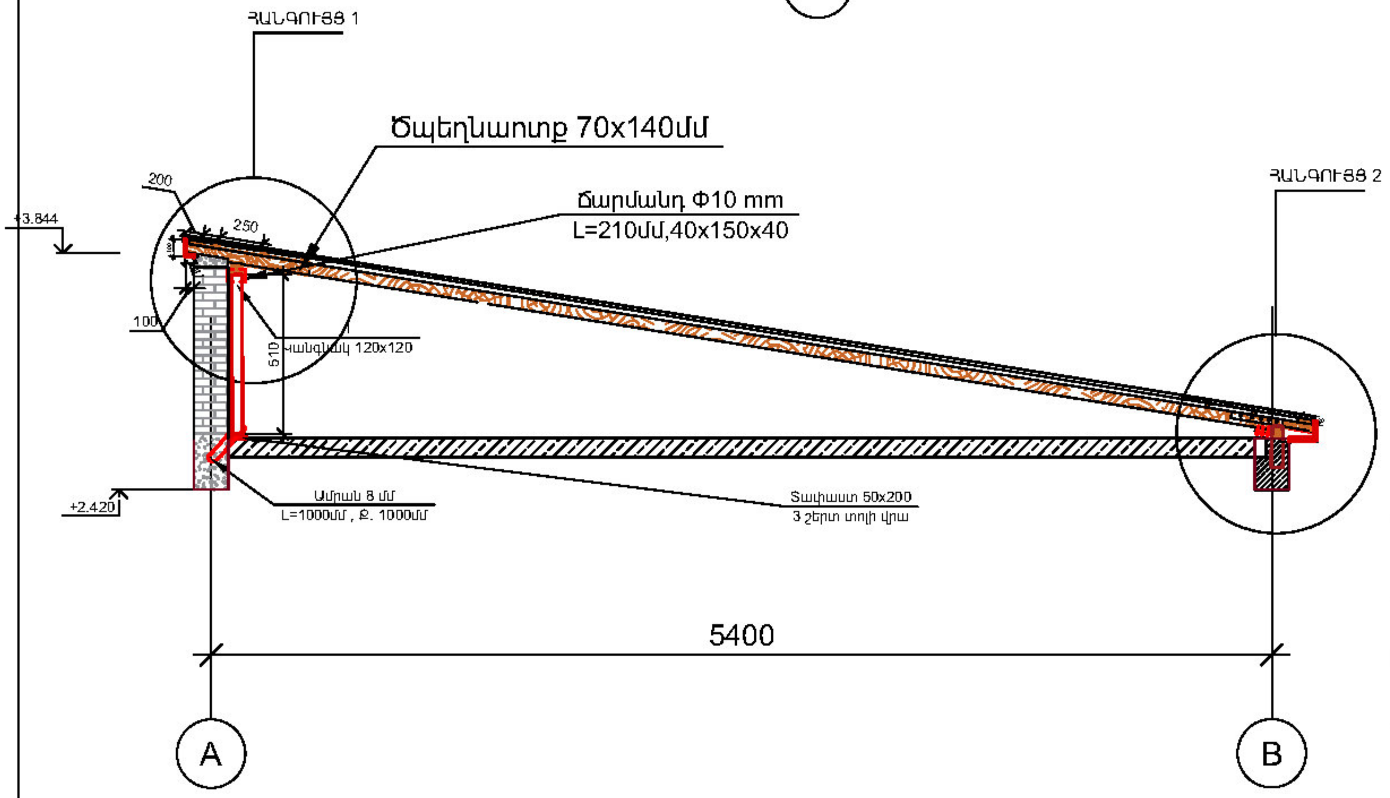

ԵՂՎԱՐԴԻ ՀԱՄԱՅՆՔԱՊԵՏԱՐԱՆ Հասցե: ՀՀ, ք. Եղվարդ, Երևանյան 1| Phone: +374 (224) 2-20-24		
Եղվարդի համայնքապետարանի նոր ավտոկայանատեղիի կառուցում		
ԿՈՆՍՏՐՈՒԿՏՈՐԱԿԱՆ ՄԱՍ ՏԱՆԻՔ-ԿՏՐՎԱԾՔՆԵՐ, ՀԱՆԳՈՒՅՑՆԵՐ	Format A3(297x420)	Date: 10.11.2021
	Նախագծեց: Ա.Հ.	Հաստատեց: Ա Ս
ԲԻՄ ԻՆԺԵՆԵՐԻՆԳ ՍՊԸ Երևան Ավան-Առինջ, Միկրոշրջան-1| Հեռ. +374 (98) 948 888 | E-mail.info@bime.am	ԾԸ Էջ: 18/20	

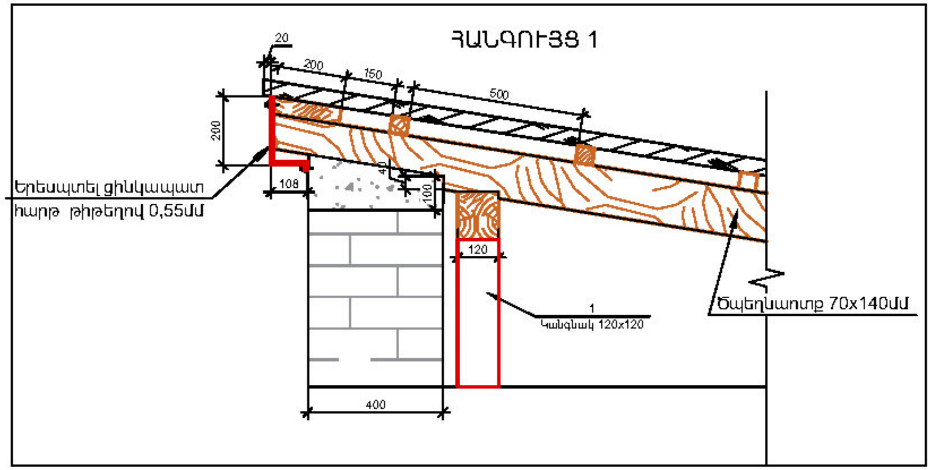

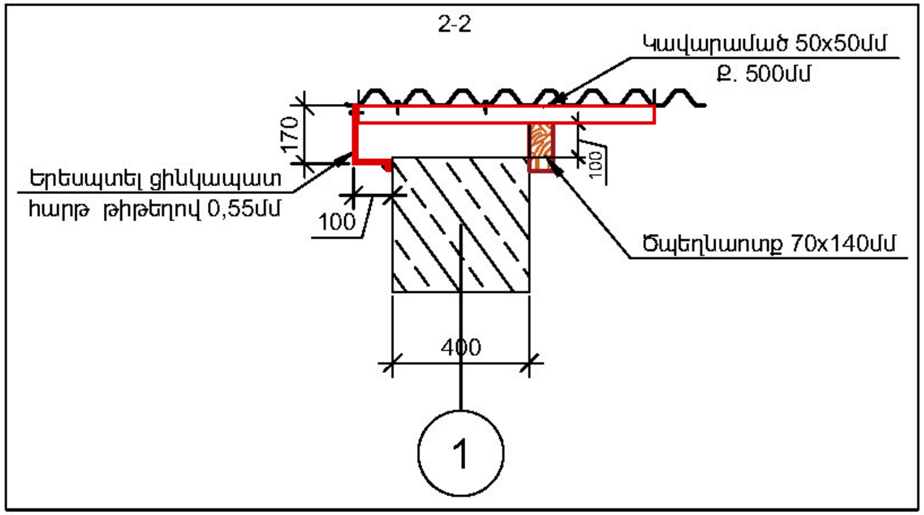

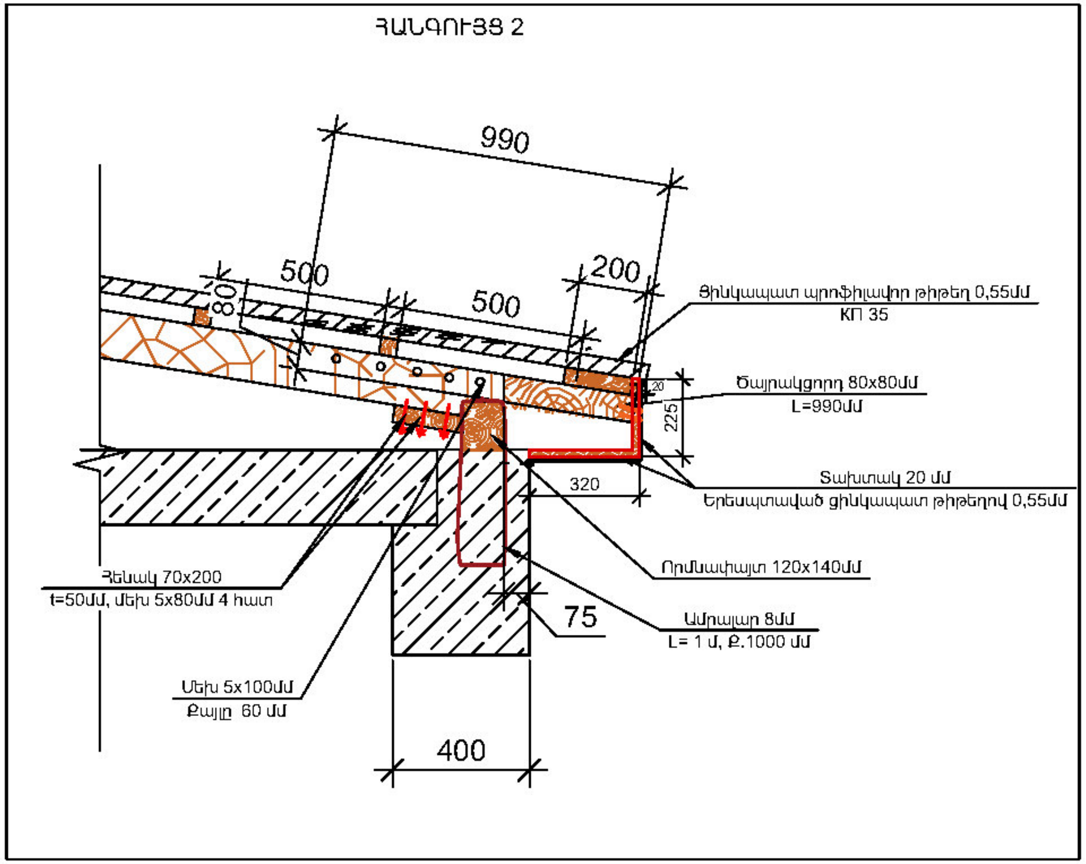

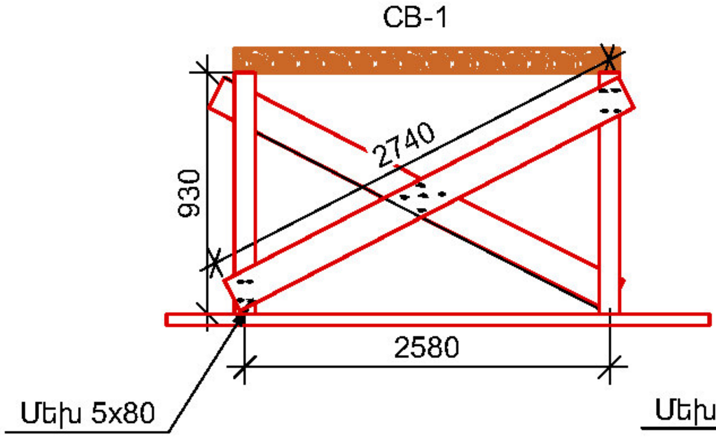

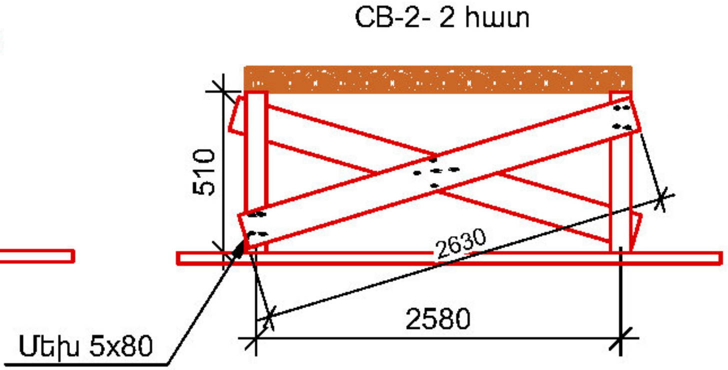

ԵՂՎԱՐԴԻ ՀԱՄԱՅՆՔԱՊԵՏԱՐԱՆ

Հասցե: ՀՀ, ք. Եղվարդ, Երևանյան 1| Phone: +374 (224) 2-20-24

Եղվարդի համայնքապետարանի նոր ավտոկայանատեղիի կառուցում

ԿՈՆՍՏՐՈՒԿՏՈՐԱԿԱՆ ՄԱՍ ՏԱՆԻՔ-ՀԱՆԳՈՒՅՑՆԵՐ	Format A3(297x420)	Date: 10.11.2021
	Նախագծեց: Ա.Գ.	Հաստատեց: Ա Ս

ԲԻՄ ԻՆԺԵՆԵՐԻՆԳ ՍՊԸ

Երևան Ավան-Առինջ, Միկրոշրջան-1| Հեռ. +374 (98) 948 888 | E-mail.info@bime.am

ԾԾ

ՏԱՆԻՔԻ ՓԱՅՏԵ ԷԼԵՄԵՆՏՆԵՐԻ ՄԱՍՆԱԳԻՐ

Դիրք	Անվանումը	Չափսերը	Քանակը	Ծավալը մ3	Ծանոթություն
1	Կանգնակ 1	120x120x930	7	0.094	
2	Կանգնակ2	120x120x510	9	0.066	
3	Որմնափայտ	120x140x19900	1	0.34	
	Տափաստ	50x200x16500	1	0.165	
	Տափաստ	50x200x19900	1	0.2	
ԼԴ-1	Երկայնական հեծան	120x140x16500	1	0.28	
ԼԴ-2	Երկայնական հեծան	120x140x19900	1	0.34	
	Ծպեղնատաք	70x140x3500	5	0.171	
	Ծպեղնատաք	70x140x6000	25	1.47	
	Ծայրակցորդ	80x80x990	30	0,19	
	Կավարամած	50x50x17400	5	0,2175	
	Կավարամած	50x50x20600	5	0,2575	
	Կավարամած	50x200x17400	1	0.174	
	Կավարամած	50x200x20600	1	0.206	
	Երեսպատման կարկաս	20x545x6100	2	0.133	
	Երեսպատման կարկաս	20x545x20600	2	0.449	
	Կոշտության կապեր CB1 CB2		3	0.16	
		Ընդամենը փայտամածի ծավալը		4.92	
	Երեսպատմանցինկապատ թիթեղ	0,55 մմ հաստ մ2		22.04	
	Պրոֆիլավոր ցինկապատ թիթեղ	КП 35 0.55 մմ հաստ.		122	
	Ճարմանդ մետաղական	40x150x40	32 հատ	4.54 կգ	
	Ճարմանդ մետաղական	40x130x40	32 հատ	4.15 կգ	
	Ամրալար 8 մմ	L=1000մմ	40 հատ	15.8 կգ	

ԵՂՎԱՐԴԻ ՀԱՄԱՅՆՔԱՊԵՏԱՐԱՆ

Հասցե: ՀՀ, ք Եղվարդ, Երևանյան 1| Phone: +374 (224) 2-20-24

Եղվարդի համայնքապետարանի նոր ավտոկայանատեղիի կառուցում

ԿՈՆՍՏՐՈՒԿՏՈՐԱԿԱՆ ՄԱՍ
ՏԱՆԻՔ- ՆՅՈՒԹԵՐԻ Ր ՏԱՐՐԵՐԻ ՄԱՍՆԱԳԻՐ

Format A3(297x420)	Date: 10.11.2021
Նախագծեց: Ա.Գ.	Հաստատեց: Ա Ս

ԲԻՄ ԻՆԺԵՆԵՐԻՆԳ ՍՊԸ

Երևան Ավան-Առինջ, Միկրոշրջան-1| Հեռ. +374 (98) 948 666 | E-mail.info@bime.am

ԾԸ